GRUPPO AUTOCENTRANTE
TURNTABLE GROUP

Fino alla matr. IRB302079K
Up to s/n IRB302079K

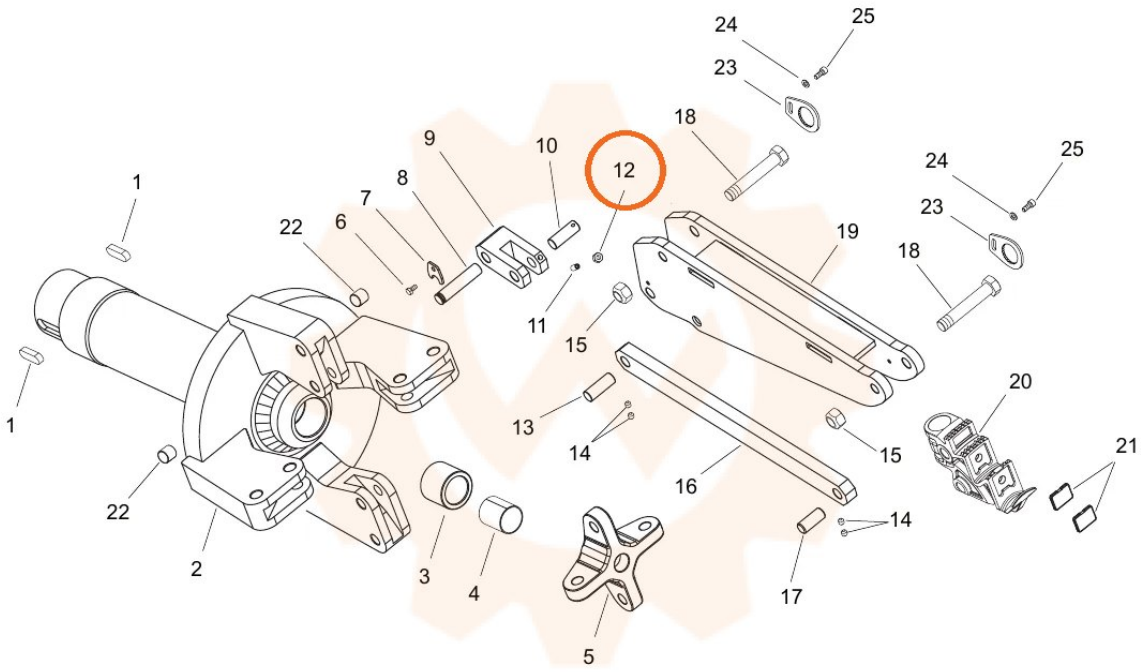

TORNA AL COMPLESSIVO
RETURNS TO OVERALL