Handvat | Mondolfo Ferro 3-01211

Mondolfo Ferro SCE700 · 2022 · Overzichtstekening · positie 2

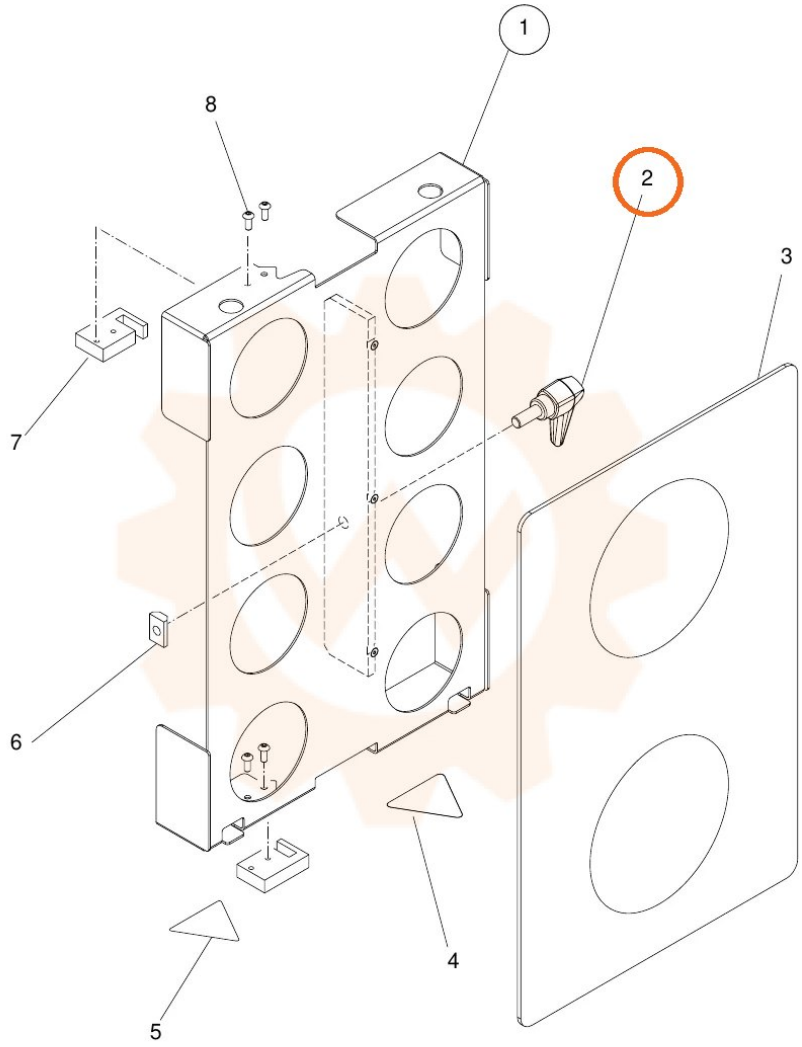
1
8
2
3
7
6
4
5