Hoofdvoedingsconnector met iec-filter | Mondolfo Ferro 3-04285

Mondolfo Ferro Trigon Top Vision · 2024 · Overzichtstekening · positie 8

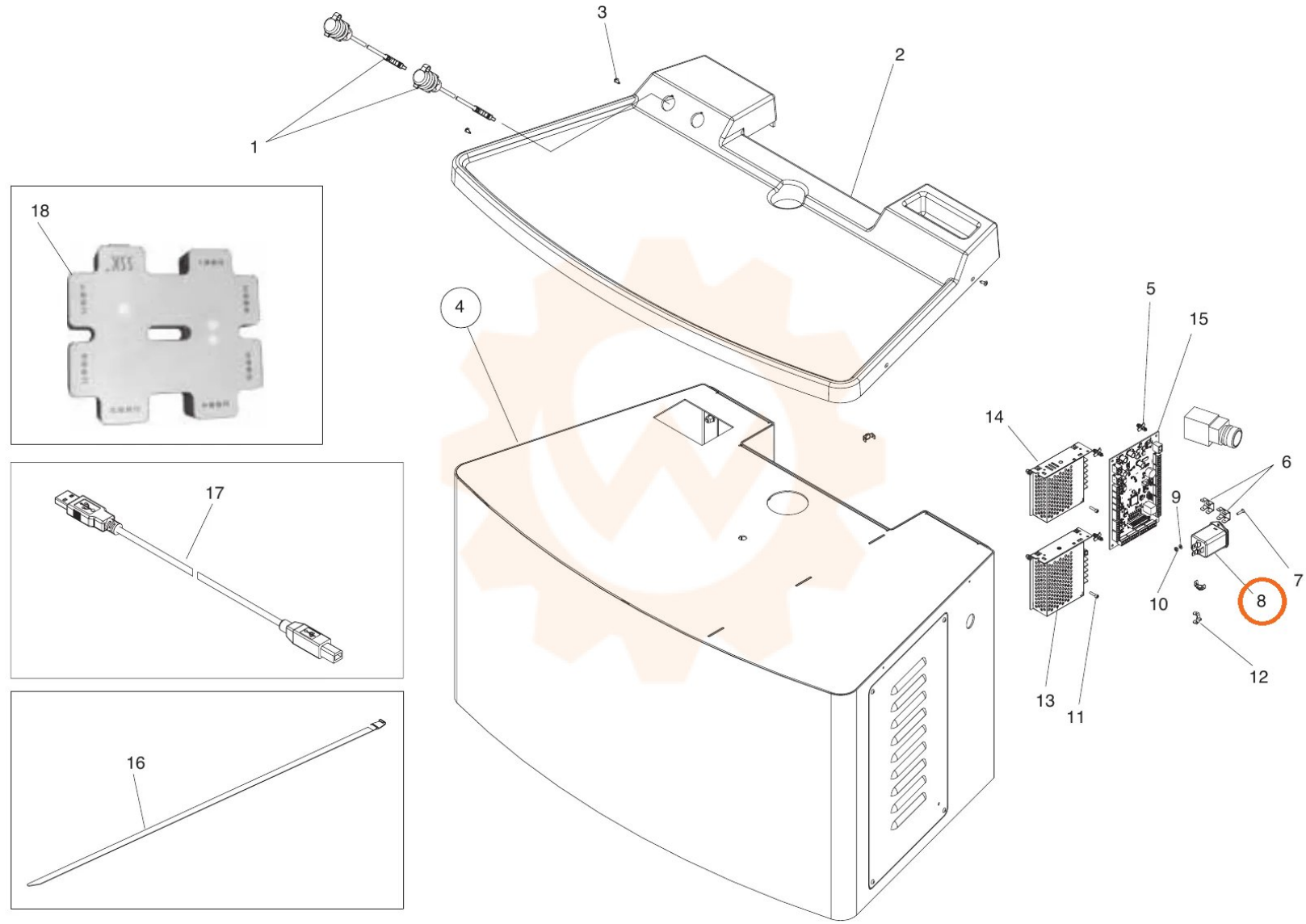
1
2
3
4
5
6
7
8
9
10
11
12
13
14
15
16
17
18