GRUPPO TESTINA (OLD)
HEAD GROUP (OLD)

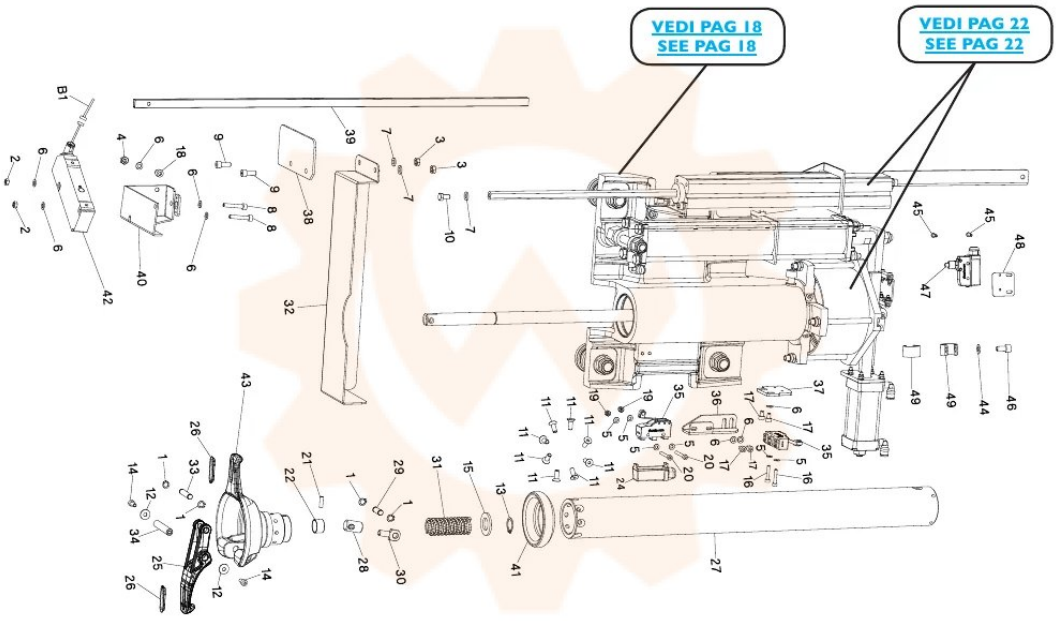

TORNA AL COMPLESSIVO
RETURNS TO OVERALL