Bladveer | Mondolfo Ferro 325019

Mondolfo Ferro AS905 Motorbike · 2024 · Overzichtstekening · positie 22

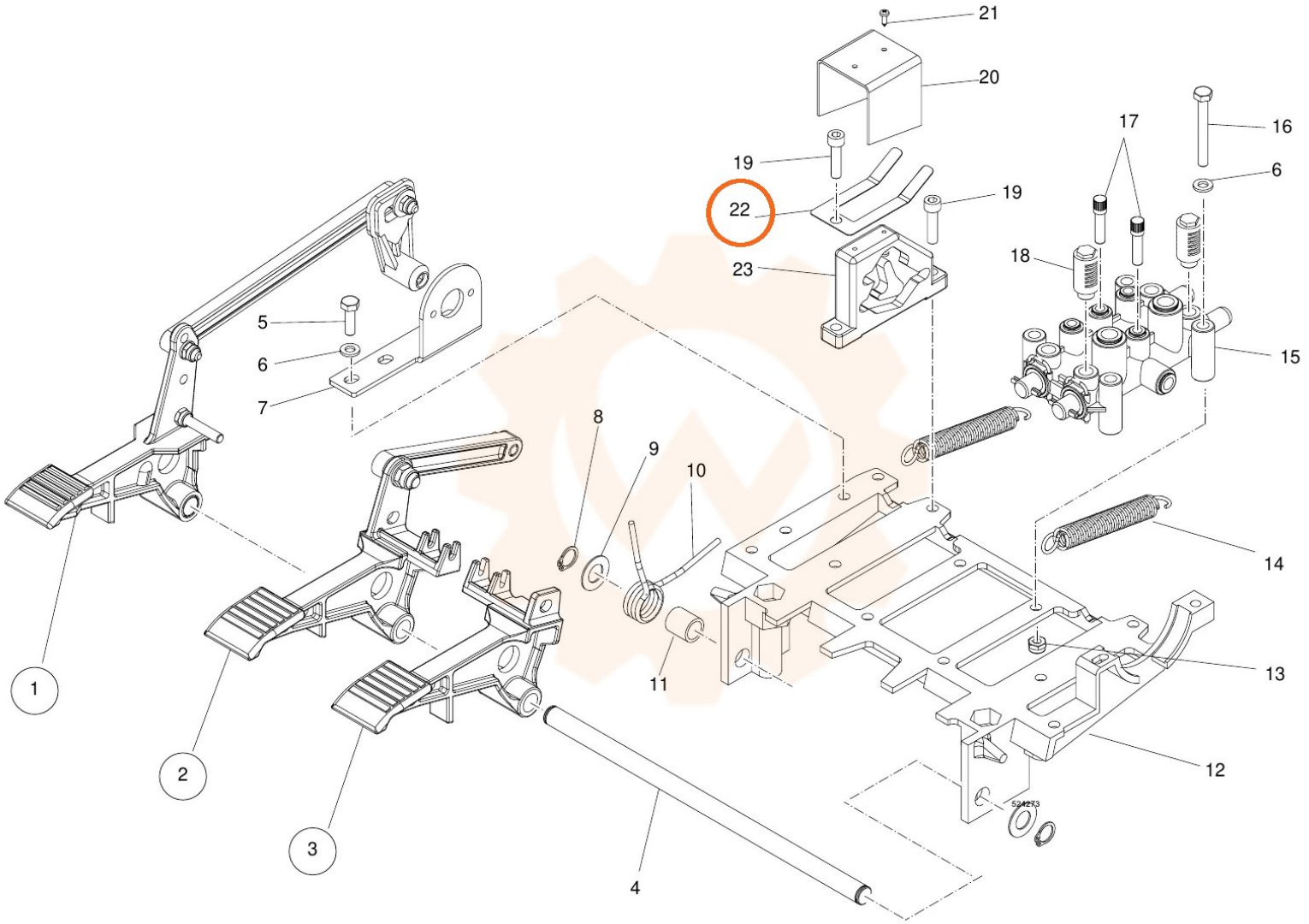
21
20
19
22
19
23
17
16
6
18
15
5
6
7
8
9
10
14
1
11
13
2
12
3
4
524273