Sluitring | Mondolfo Ferro 305972B

Mondolfo Ferro TBE155 Super · 2026 · Overzichtstekening · positie 16 (2 keer op deze tekening)

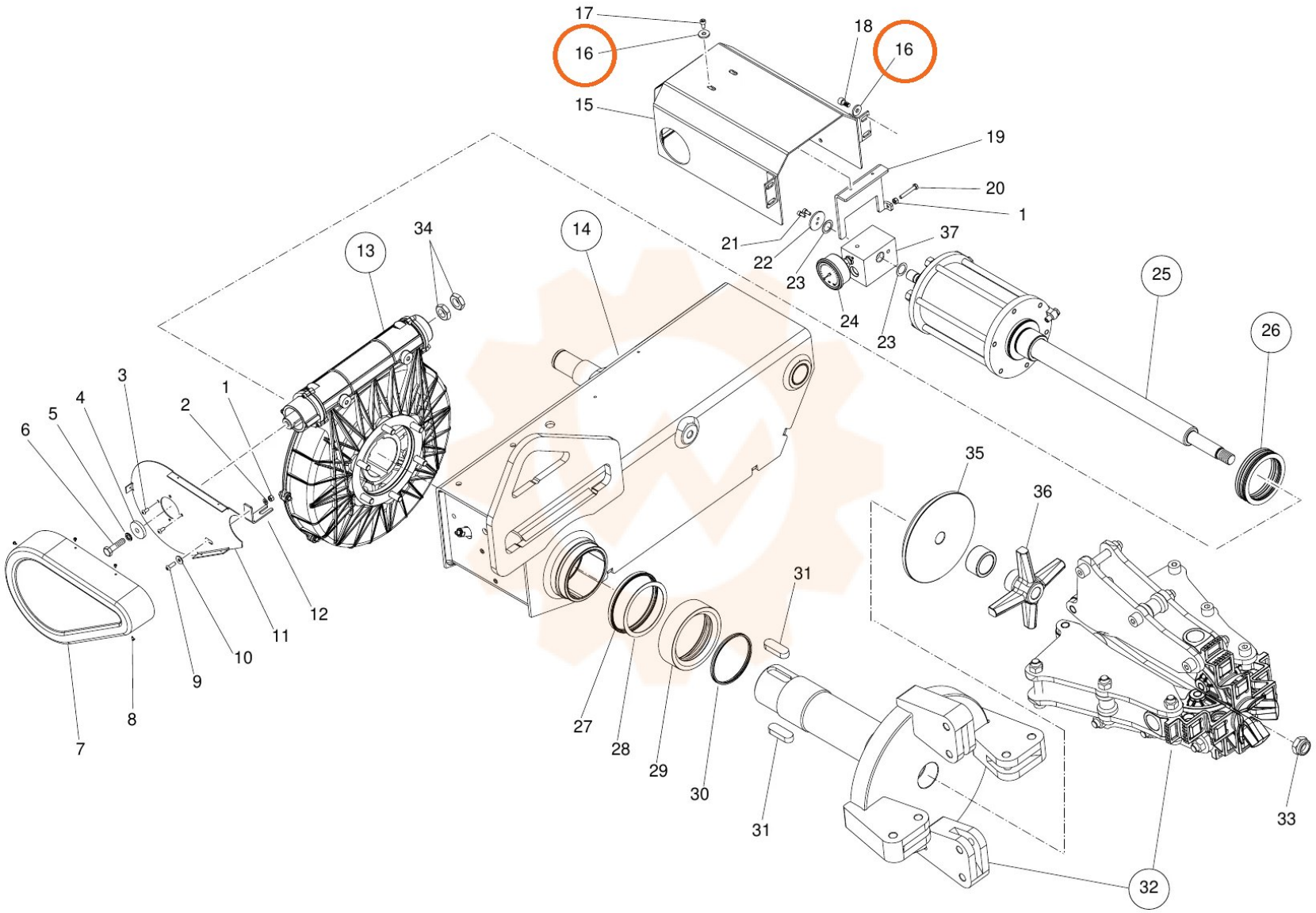
17
16
18
16
15
19
20
1
21
22
23
24
37
23
25
26
34
13
14
3
4
5
6
2
1
12
11
10
9
8
7
35
36
31
27
28
29
30
31
33
32