# 15-00 Trennvorrichtung mit Trenndurchmesser 6 mm - 40 mm, 12,5 mm nutzbarer Schneidentiefe (Aufnahmegewinde M6)




## BESCHREIBUNG

Die Trennvorrichtungen der Baureihe 15 werden gemeinsam mit den Abziehvorrichtungen der Baureihe 18 zum Abziehen von Kugellagern, Rollenlagern, Innenringen und anderen plan aufliegenden Teilen in Handwerk, Industrie und Werkstatt genutzt, wenn für Abzugshaken nicht ausreichend Platz vorhanden ist. Der Trenn-Abzieh-Prozess ist dazu in der Lage, jene Teile zunächst schonend zu trennen, bevor sie von außen abgezogen werden können.

## EINSATZBEREICH

Gemeinsam mit den Abziehvorrichtungen der Baureihe 18 zum Abziehen von Kugellagern, Rollenlagern, Innenringen und anderen plan aufliegenden Teilen in Handwerk, Industrie und Werkstatt.

## BENEFIT

- Die scharfen Schneiden ermöglichen ein Abziehen, wo andere Abzieharten unanwendbar sind
- Durch die Verschraubung von Trenn- und Abziehvorrichtung wird die höchste Stabilität beim Abziehen gewährleistet
- Schraubt man die Trennbacken andersherum in die Abziehvorrichtung wird die Auflagefläche vergrößert und schonender abgezogen

## BEDIENUNG

- Die scharfen Schneiden der Trennvorrichtung hinter das Teil pressen
- Trennbacken mithilfe der Druckspindel durch gleichmäßiges Anziehen der Stellmuttern auf den Seitenbolzen der Trennvorrichtung spannen und darauf achten, dass die Trennmesser bis zum Anschlag unter dem abzuziehenden Teil sitzen
- Zugbolzen der Abziehvorrichtung bis zum Anschlag in die Gewindelöcher der Trennvorrichtung schrauben
- Trennvorrichtung festhalten und das betreffende Teil durch Anziehen der Spannmutter sicher und sorgfältig abziehen

## STAMMDATEN

| | |
|---|---|
| GTIN [GTIN] | 4021176101854 |
| Ursprungsland | DE |
| Material | Werkzeugstahl |
| Baureihe | 15 |
| Gewicht Brutto [kg] | 0,23 kg |
| Verpackungsinhalt | 1 Stück |
| Verpackungsgesetz | Rezykkat rHDPE 61 |
| Weltweite Vertriebsfähigkeit gegeben | Ja (REACH, RoHS, POP, PROP65, TSCA) |

## PASSEND ZU

- 18-00_Abziehvorrichtung
- 68-0_Kombi-Abziehvorrichtung

## ERSATZTEILE

- 015091_Seitenbolzen mit Mutter

## ANWENDUNGSBILD



# Trennvorrichtung mit Trenndurchmesser 6 mm - 40 mm, 12,5 mm nutzbarer Schneidentiefe (Aufnahmegewinde M6)

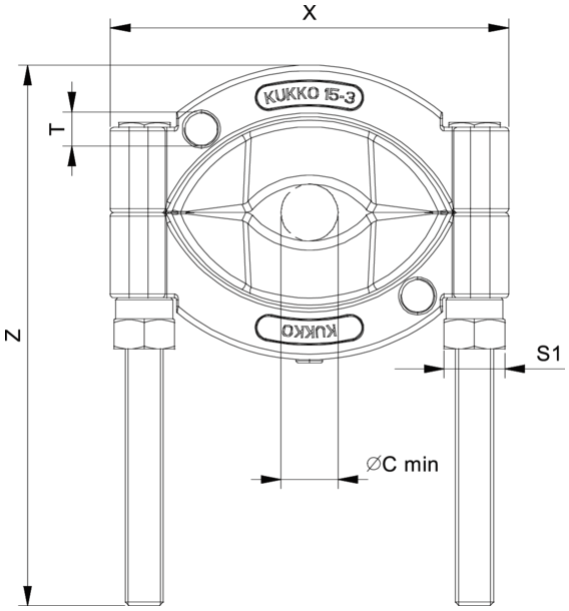


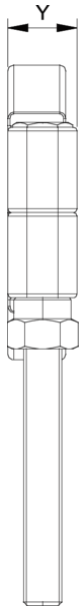


| Abkürzung | Attribut | Wert |
|---|---|---|
| X | Gesamtbreite [mm] | 72,5 mm |
| Y | Gesamttiefe [mm] | 15,5 mm |
| Z | Höhe [mm] | 105 mm |
| S1 | Schlüsselweite Betätigungssechskant [mm] | 10 mm |
| Cmin | Trenndurchmesser (min.) [mm] | 6 mm |
| Cmax | Trenndurchmesser (max.) [mm] | 40 mm |
| K | Schneidenstärke an der Spitze [mm] | 0,2 mm |
| O | Schneidentiefe nutzbar [mm] | 12,5 mm |
| H | Schneidenhöhe gesamt [mm] | 24,5 mm |
| L | Schneidenstärke hinten [mm] | 3,3 mm |
| T1 | Aufnahmegewinde für Zugbolzen [Nennmaß] | M6 |

| Abkürzung | Attribut | Wert |
|---|---|---|
| X | Gesamtbreite [mm] | 72,5 mm |
| Y | Gesamttiefe [mm] | 15,5 mm |
| Z | Höhe [mm] | 105 mm |
| S1 | Schlüsselweite Betätigungssechskant [mm] | 10 mm |
| Cmin | Trenndurchmesser (min.) [mm] | 6 mm |
| Cmax | Trenndurchmesser (max.) [mm] | 40 mm |
| K | Schneidenstärke an der Spitze [mm] | 0,2 mm |
| O | Schneidentiefe nutzbar [mm] | 12,5 mm |
| H | Schneidenhöhe gesamt [mm] | 24,5 mm |
| L | Schneidenstärke hinten [mm] | 3,3 mm |
| T1 | Aufnahmegewinde für Zugbolzen [Nennmaß] | M6 |

A-A

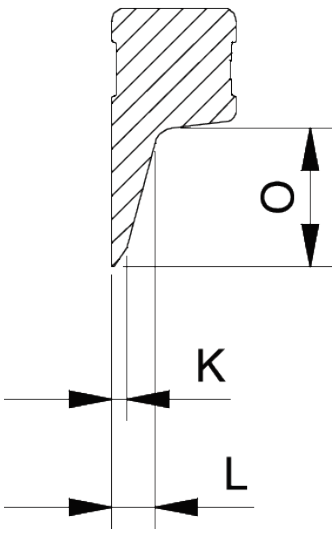


| Abkürzung | Attribut | Wert |
|---|---|---|
| X | Gesamtbreite [mm] | 72,5 mm |
| Y | Gesamttiefe [mm] | 15,5 mm |

| | | |
|---|---|---|
| Z | Höhe [mm] | 105 mm |
| S1 | Schlüsselweite Betätigungssechskant [mm] | 10 mm |
| Cmin | Trenndurchmesser (min.) [mm] | 6 mm |
| Cmax | Trenndurchmesser (max.) [mm] | 40 mm |
| K | Schneidenstärke an der Spitze [mm] | 0,2 mm |
| O | Schneidentiefe nutzbar [mm] | 12,5 mm |
| H | Schneidenhöhe gesamt [mm] | 24,5 mm |
| L | Schneidenstärke hinten [mm] | 3,3 mm |
| T1 | Aufnahmegewinde für Zugbolzen [Nennmaß] | M6 |