CABLAGGI ELETTRICI S 65E
S 65E ELECTRICAL WIRING

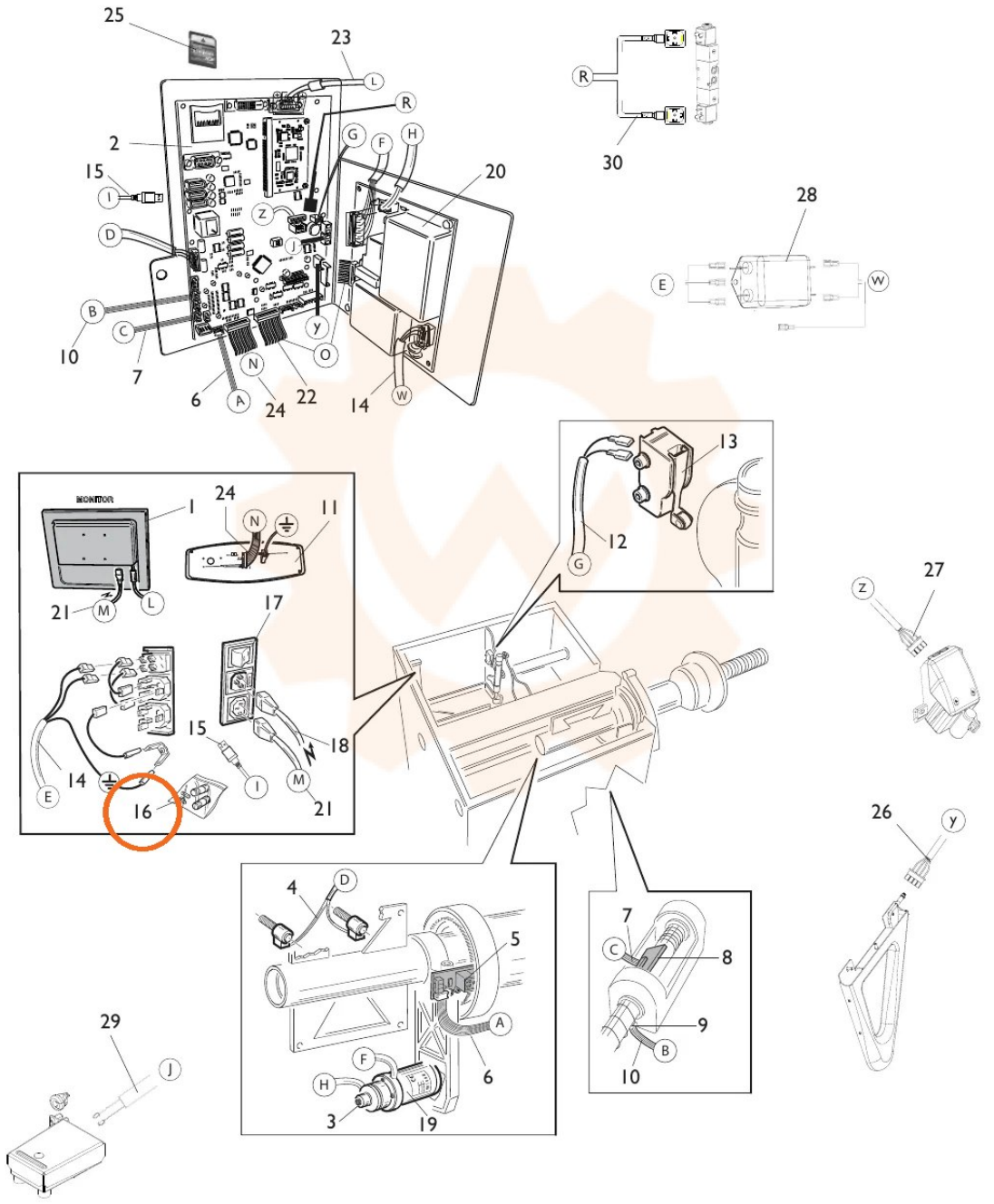

TORNA AL COMPLESSIVO
RETURNS TO OVERALL