Borgmoer M6 | Mondolfo Ferro 436779

Mondolfo Ferro MT3000 UP · 2024 · Tekening 23 · positie 5

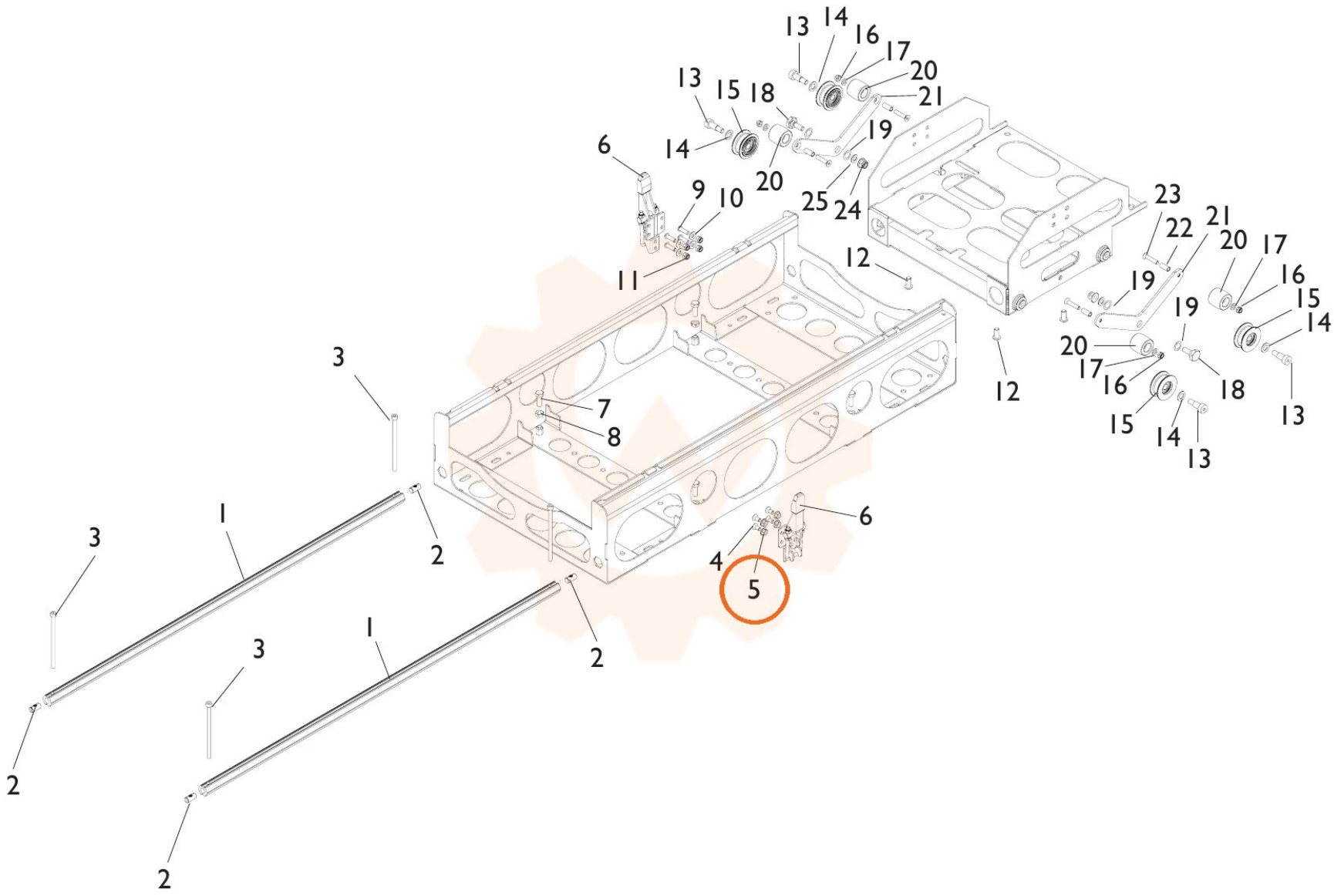
13
14
16
17
20
21
13
15
18
19
6
14
20
25
24
9
10
11
12
23
22
21
20
17
16
15
14
19
19
20
17
16
18
15
14
13
13
12
3
7
8
1
2
3
6
4
5
1
3
2
2
2