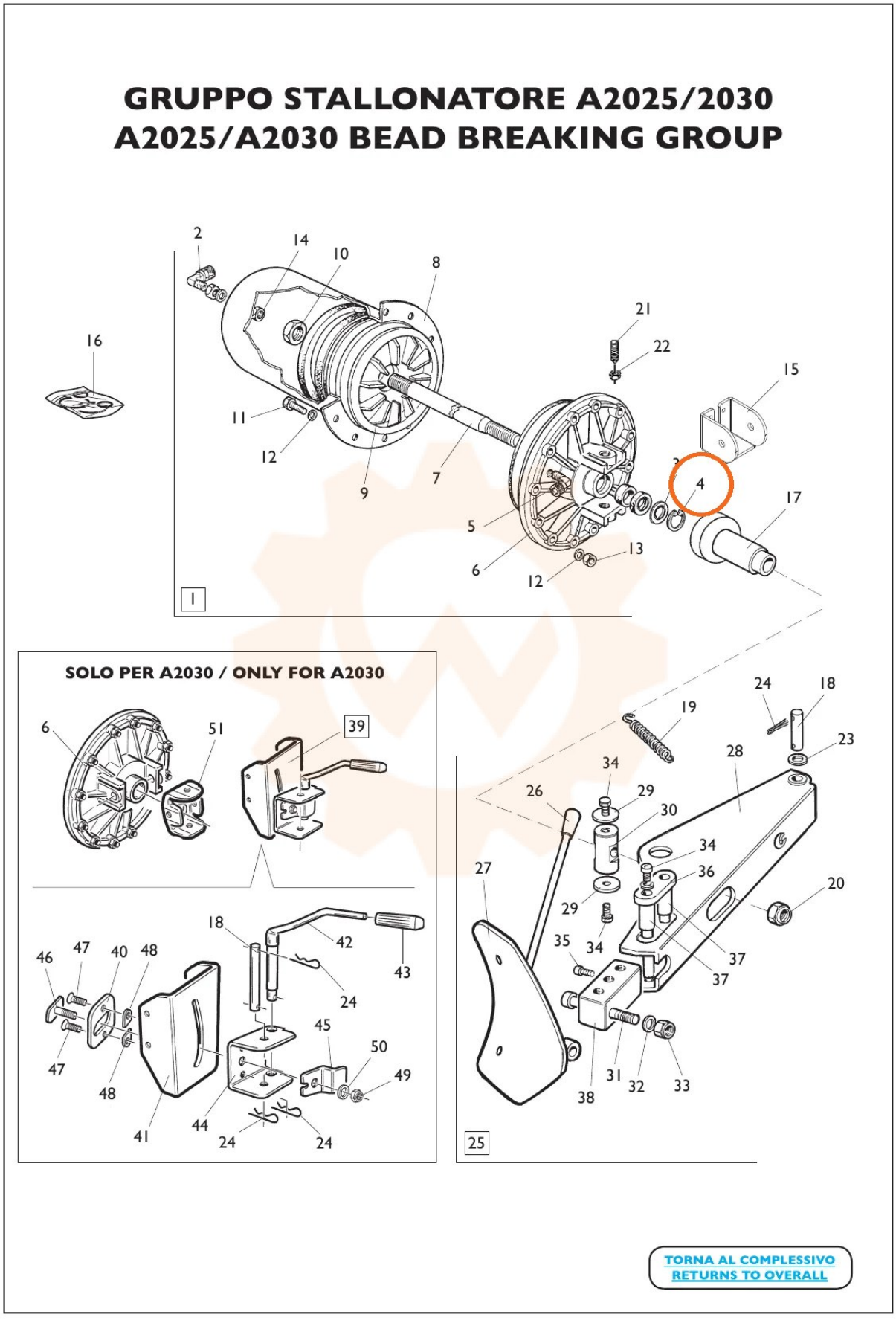
GRUPPO STALLONATORE A2025/2030
A2025/A2030 BEAD BREAKING GROUP
SOLO PER A2030 / ONLY FOR A2030
TORNA AL COMPLESSIVO
RETURNS TO OVERALL