Moer M6 | Mondolfo Ferro 2-00146

Mondolfo Ferro Titan PI 232 · 2019 · Tekening 7 · positie 10 (2 keer op deze tekening)

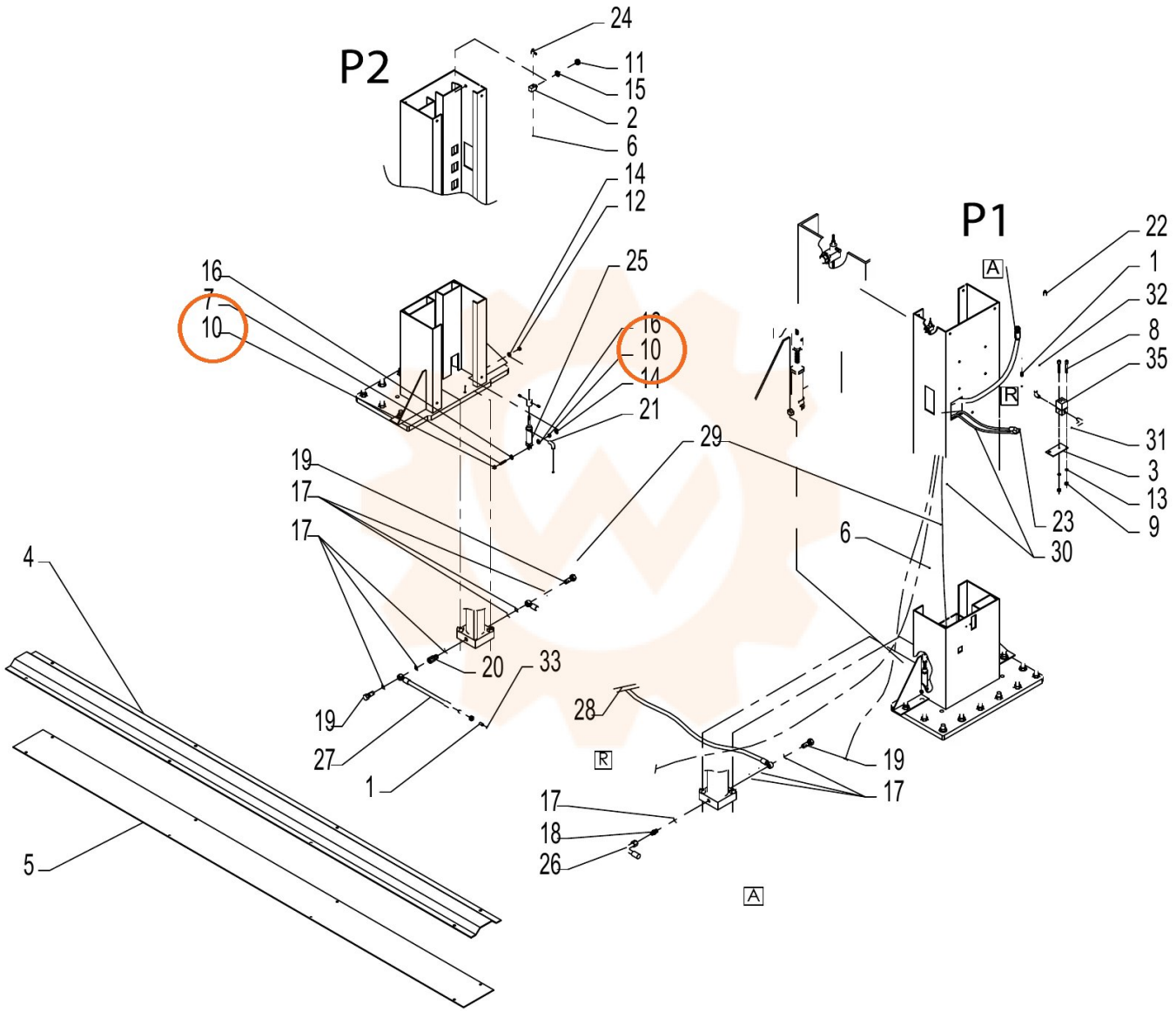
P2
P1
24
11
15
2
6
14
12
25
16
7
10
16
10
14
21
19
17
17
4
20
33
19
27
1
5
29
6
22
1
32
8
35
31
3
13
9
23
30
28
19
17
17
18
26
A
R
A
R