D-koppeling G1/4 T6 | Mondolfo Ferro 3-00460

Mondolfo Ferro AS903 - AS904 · 2013 · Tekening 16 · positie 1015

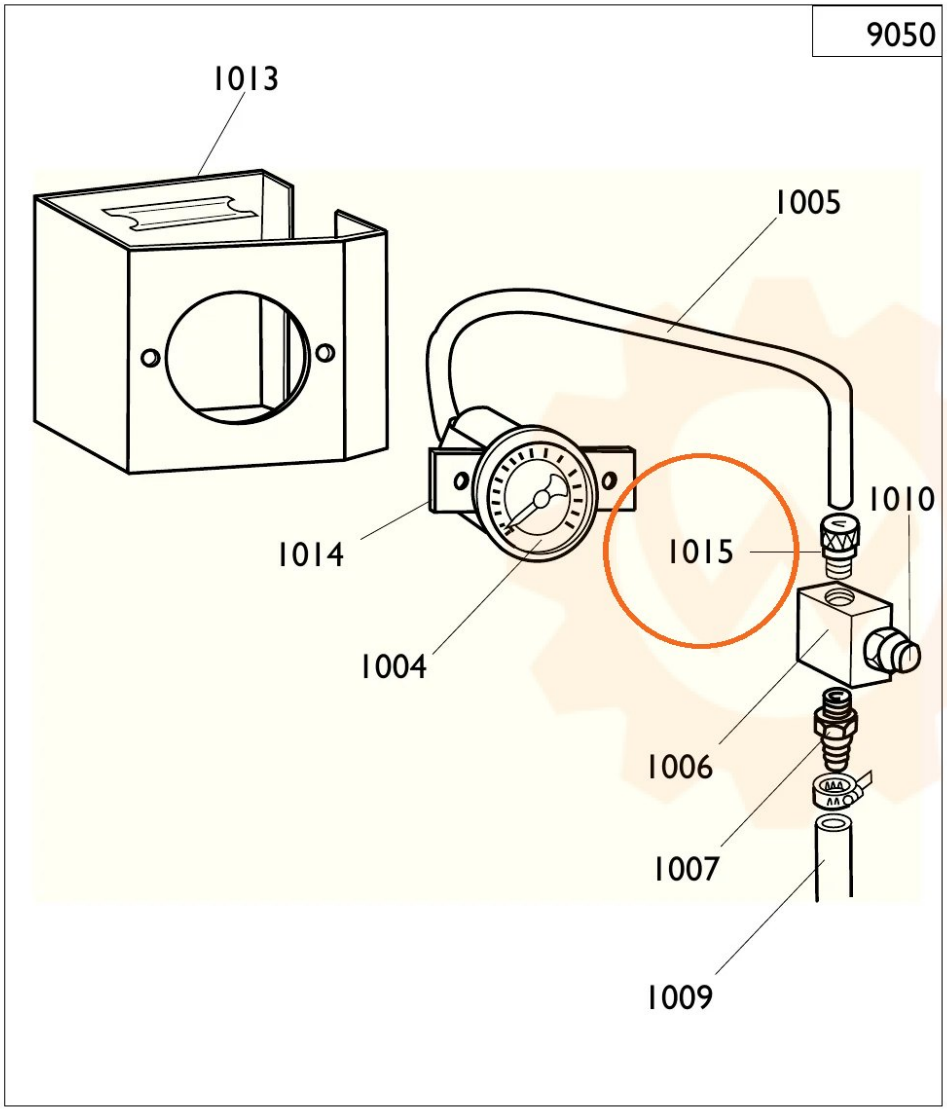
9050
1013
1005
1014
1015
1010
1004
1006
1007
1009

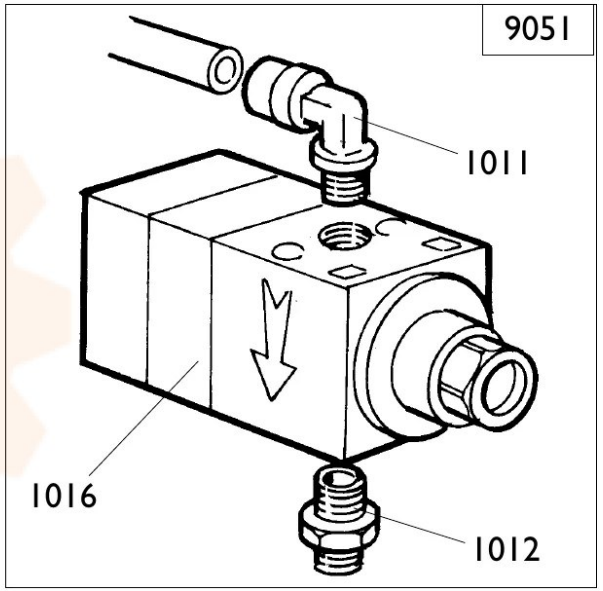
9051
1011
1016
1012