14-01 2-armiger Abzieher mit schmalen, selbstsp., sich kreuzenden Abziehschenkeln, bis 100 mm Spannweite, 85 mm Spanntiefe



BESCHREIBUNG

Der 2-armige Abzieher mit schmalen, selbstspannenden, sich kreuzenden Abziehschenkeln wird zum Abziehen von Ritzeln, Riemenscheiben, Lagern und ähnlichen Bauteilen für enge Zwischenräume eingesetzt. Selbstsichernde Haltestifte garantieren eine schnelle und einfache Anpassung für variable Spannweitenbereiche. Der Abzieher ist selbstspannend und einfach in der Handhabung. Beim Abziehvorgang presst die scherenartige Schenkelführung die Klauen fest an das abzuziehende Teil. Dies sorgt zu jeder Zeit für einen sicheren Halt.

EINSATZBEREICH

Zum Abziehen von Ritzeln, Riemenscheiben, Lagern und ähnlichen Bauteilen für enge Zwischenräume.

BENEFIT

- Schnelle und einfache Montage der Abziehschenkel
- Extrem hoher Spannweitenbereich durch variable Montage der Abziehschenkel
- Spannweite und Spanntiefe können individuell angepasst werden
- Bei beengten Raumverhältnissen können zuerst die beiden Abziehschenkel montiert werden und diese im zweiten Schritt mit Traverse und Haltestiften fixiert werden
- Selbstsichernde Haltestifte, die beim Arbeiten nicht herausfallen dank Kugelsicherung
- Abziehschenkel können umgedreht werden, wodurch sie der Spannweitenbereich um ein Vielfaches erhöht

BEDIENUNG

- Abziehschenkel von außen an das abzuziehende Teil ansetzen
- Sechskant am Spindelkopf mit einer Ratsche oder einem Ringmaulschlüssel in Bewegung setzen, bis das Bauteil gelöst ist

ANWENDUNGSBILD



DETAILBILD



STAMMDATEN

GTIN [GTIN]	4021176459559
Ursprungsland	DE
Material	Werkzeugstahl
Baureihe	14-S
Gewicht Brutto [kg]	0,45 kg
Verpackungsinhalt	1 Stück
Verpackungsgesetz	PAPPE PAP 21
Weltweite Vertriebsfähigkeit gegeben	Ja (REACH, RoHS, POP, PROP65, TSCA)

ERSATZTEILE

- 060704_Steckstift Paar
- 14-01-85-P_2 Abzugshaken (Paar)
- 14-1-T_Traverse
- 612130_Mechanische Druckspindel | 0,115 kg

2-armiger Abzieher mit schmalen, selbstsp., sich kreuzenden Abziehschenkeln, bis 100 mm Spannweite, 85 mm Spanntiefe

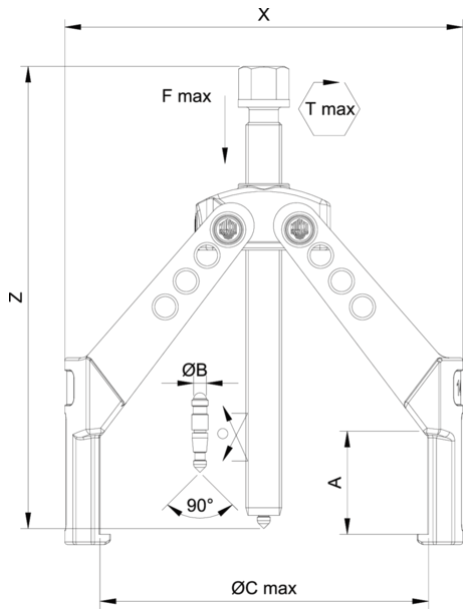

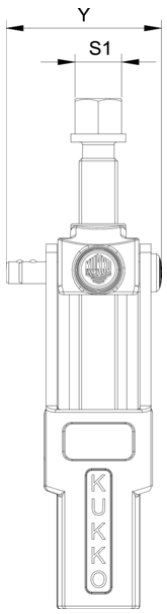

Abkürzung	Attribut	Wert
X	Gesamtbreite [mm]	109 mm
Y	Gesamttiefe [mm]	45 mm
Z	Höhe [mm]	150 mm
A	Spanntiefe Aussenabziehen [mm]	85 mm
S1	Schlüsselweite Betätigungssechskant [mm]	13 mm
Cmin	Spannweite Aussenabziehen (min.) [mm]	0 mm
Cmax	Spannweite Aussenabziehen (max.) [mm]	100 mm
K	Hakenfußstärke an der Spitze (Klauenstärke K) [mm]	2,5 mm
J	Hakenfußbreite (Klauenbreite J) [mm]	11 mm
O	Hakenfußtiefe nutzbar (Klauentiefe nutzbar O) [mm]	4 mm
H	Hakenfußtiefe gesamt (Klauentiefe gesamt H) [mm]	8,5 mm
L	Klauenstärke gesamt (L+1mm) (Klauenabstand zur Grundfläche) [mm]	2,5 mm
Tmax	max. Drehmoment [Nm]	30 Nm
Fmax	max. Zugkraft [t]	1 t
Fmax	max. Zugkraft [kN]	10 kN

Abkürzung	Attribut	Wert
X	Gesamtbreite [mm]	109 mm
Y	Gesamttiefe [mm]	45 mm
Z	Höhe [mm]	150 mm
A	Spanntiefe Aussenabziehen [mm]	85 mm
S1	Schlüsselweite Betätigungssechskant [mm]	13 mm
Cmin	Spannweite Aussenabziehen (min.) [mm]	0 mm
Cmax	Spannweite Aussenabziehen (max.) [mm]	100 mm
K	Hakenfußstärke an der Spitze (Klauenstärke K) [mm]	2,5 mm
J	Hakenfußbreite (Klauenbreite J) [mm]	11 mm
O	Hakenfußtiefe nutzbar (Klauentiefe nutzbar O) [mm]	4 mm
H	Hakenfußtiefe gesamt (Klauentiefe gesamt H) [mm]	8,5 mm
L	Klauenstärke gesamt (L+1mm) (Klauenabstand zur Grundfläche) [mm]	2,5 mm
Tmax	max. Drehmoment [Nm]	30 Nm
Fmax	max. Zugkraft [t]	1 t
Fmax	max. Zugkraft [kN]	10 kN

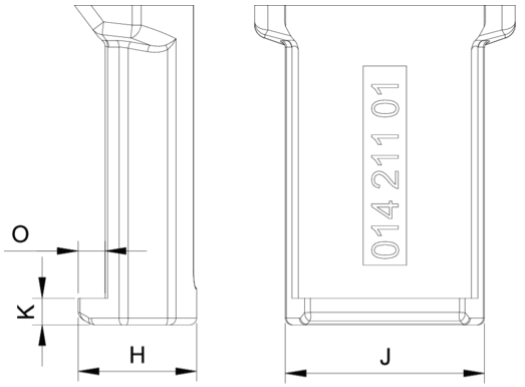

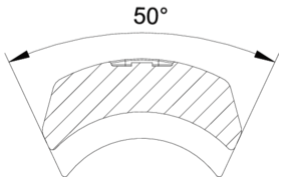

Abkürzung	Attribut	Wert
X	Gesamtbreite [mm]	109 mm
Y	Gesamttiefe [mm]	45 mm
Z	Höhe [mm]	150 mm
A	Spanntiefe Aussenabziehen [mm]	85 mm
S1	Schlüsselweite Betätigungssechskant [mm]	13 mm
Cmin	Spannweite Aussenabziehen (min.) [mm]	0 mm
Cmax	Spannweite Aussenabziehen (max.) [mm]	100 mm
K	Hakenfußstärke an der Spitze (Klauenstärke K) [mm]	2,5 mm
J	Hakenfußbreite (Klauenbreite J) [mm]	11 mm
O	Hakenfußtiefe nutzbar (Klauentiefe nutzbar O) [mm]	4 mm
H	Hakenfußtiefe gesamt (Klauentiefe gesamt H) [mm]	8,5 mm
L	Klauenstärke gesamt (L+1mm) (Klauenabstand zur Grundfläche) [mm]	2,5 mm
Tmax	max. Drehmoment [Nm]	30 Nm
Fmax	max. Zugkraft [t]	1 t
Fmax	max. Zugkraft [kN]	10 kN