Borgmoer M8 | Mondolfo Ferro 2-01020

Mondolfo Ferro MT3650 UP · 2024 · Tekening 60 · positie 14

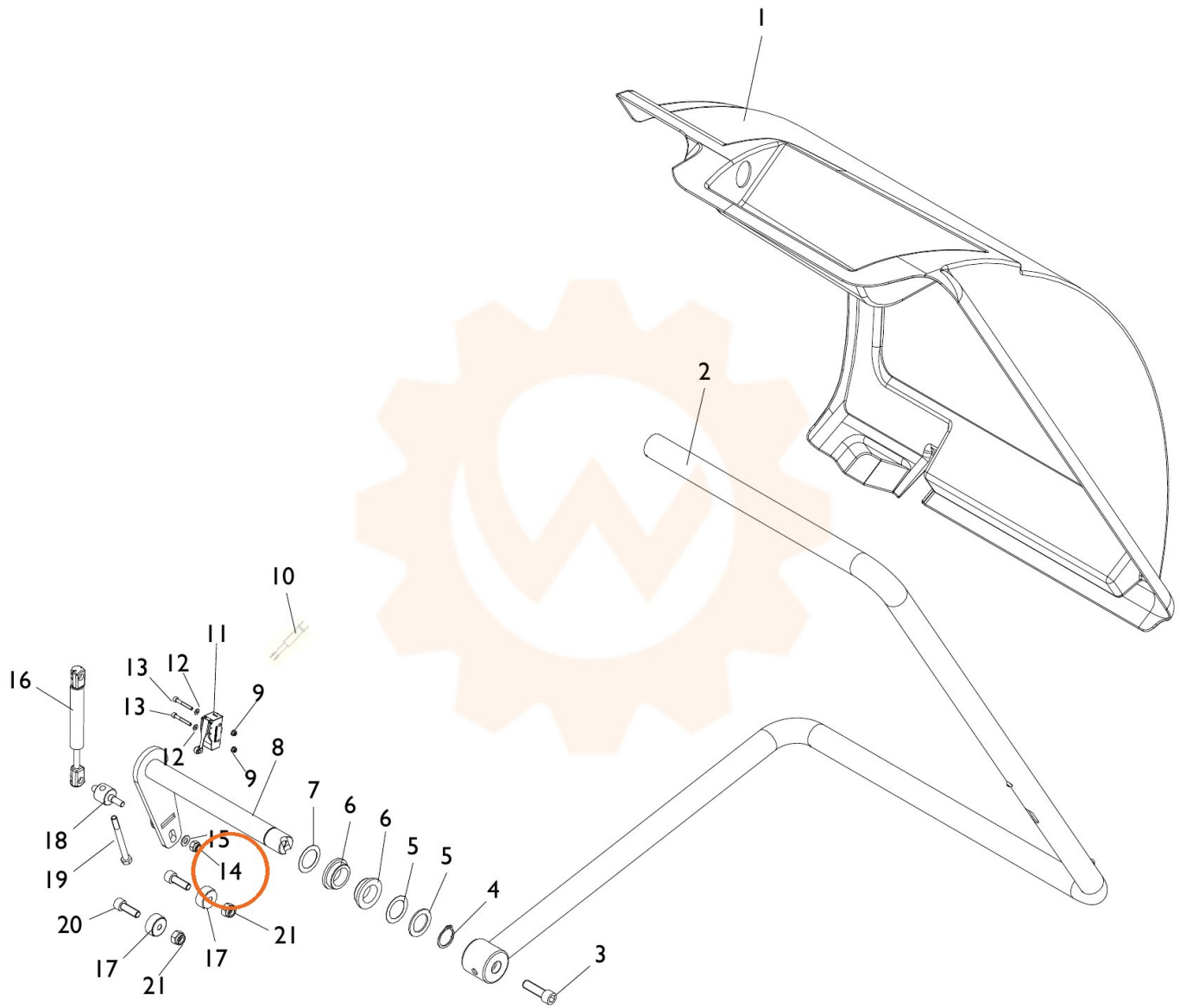
1
2
3
4
5
5
6
6
7
8
9
9
10
11
12
12
13
13
14
15
16
17
17
18
19
20
21
21