TC-12-1000000 TIRE CHANGER ASSEMBLE GENERAL

REVISION A-01

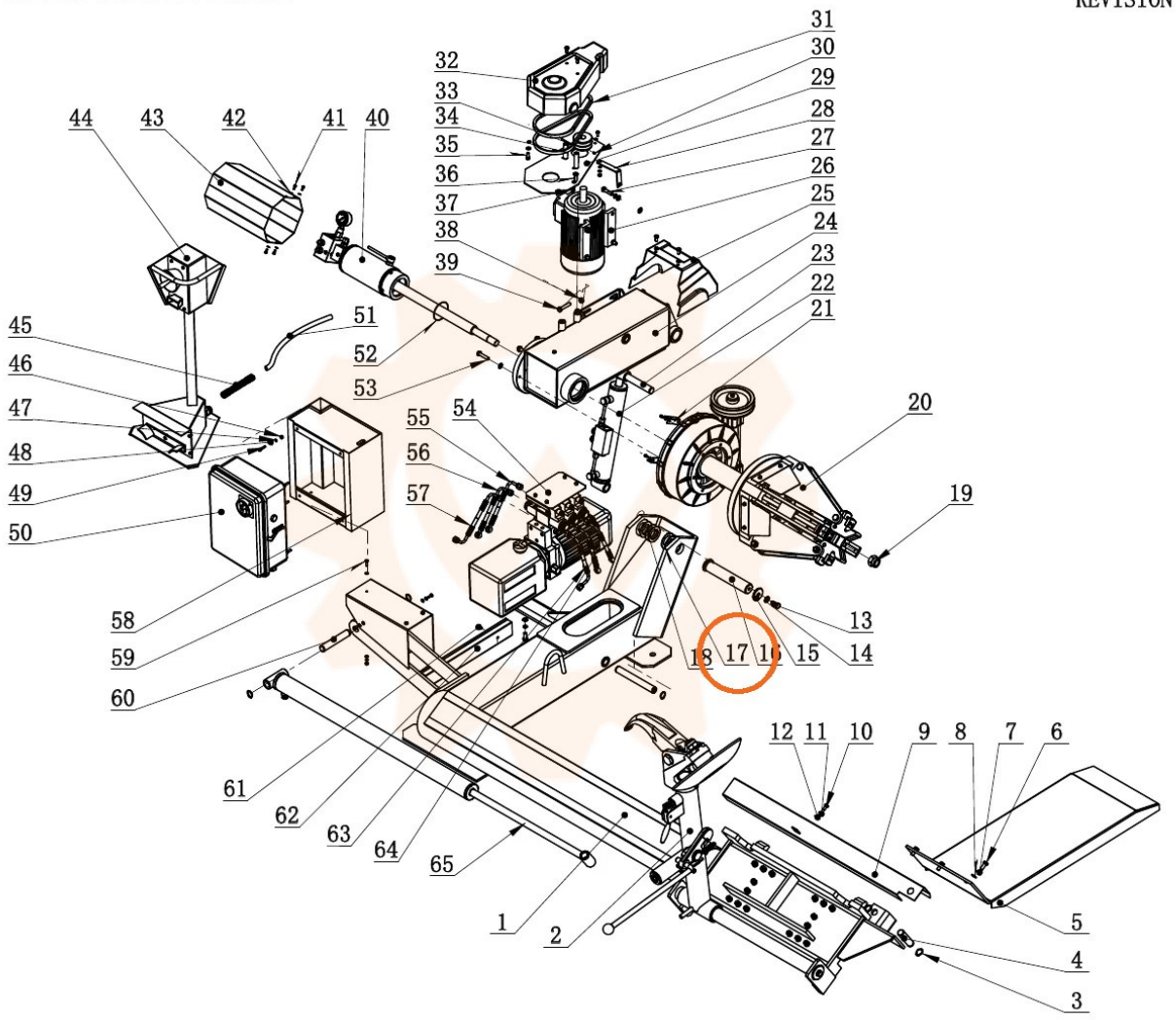

TC-12-0000000

Onderdelentekening Mondolfo Ferro · Workshopparts B.V. · workshopparts.nl · artikelnummer 906237