Toetsenbord | Mondolfo Ferro 900459656

Mondolfo Ferro Trigon 724 · 2007 · Tekening 1 · positie 4

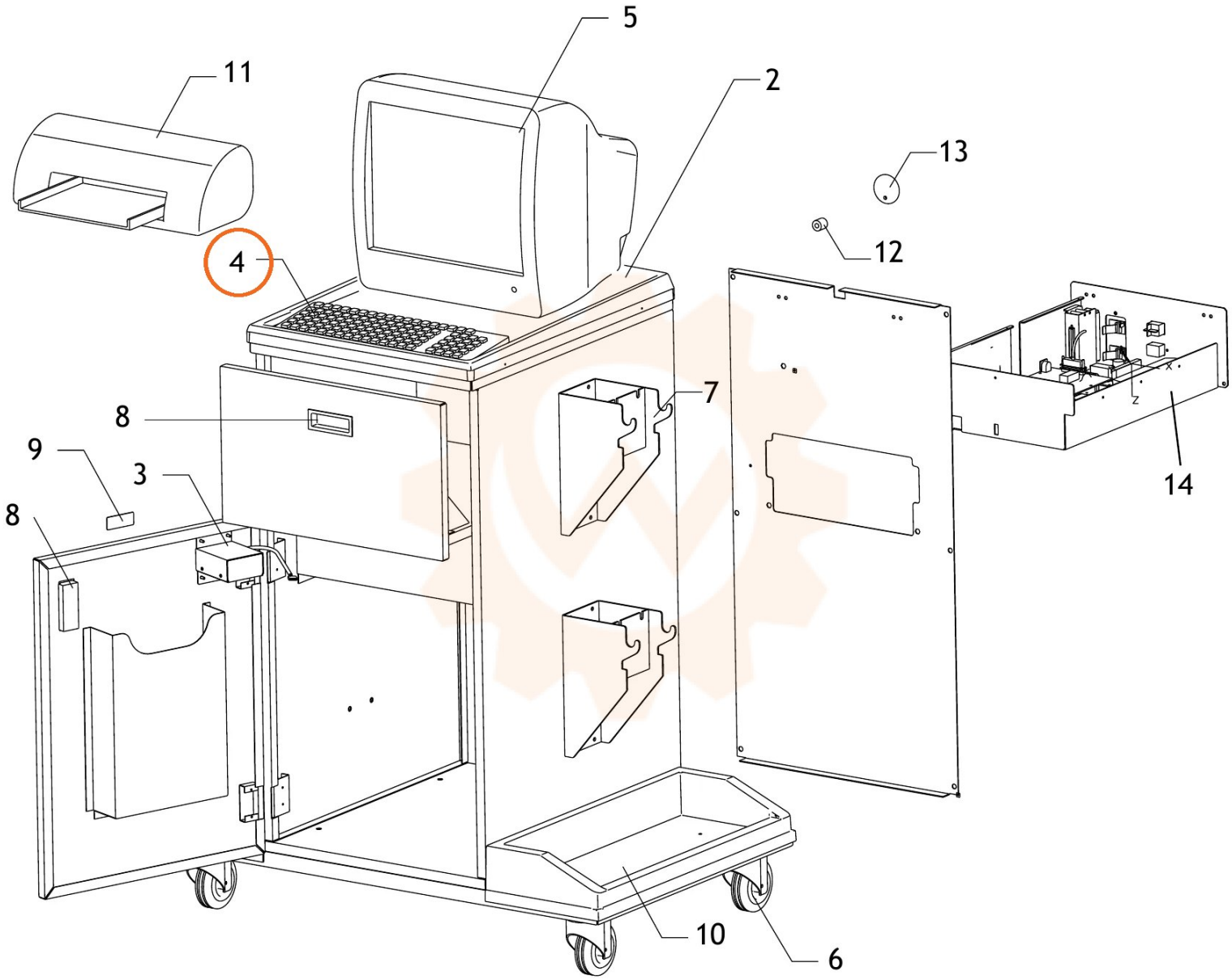
5
11
2
13
12
4
7
8
9
3
8
14
10
6