Sluitring 10,5 x 40 x 5 | Mondolfo Ferro 3006359

Mondolfo Ferro TBE155 · 2021 FROM S/N MRD300906K · Tekening 2 · positie 16

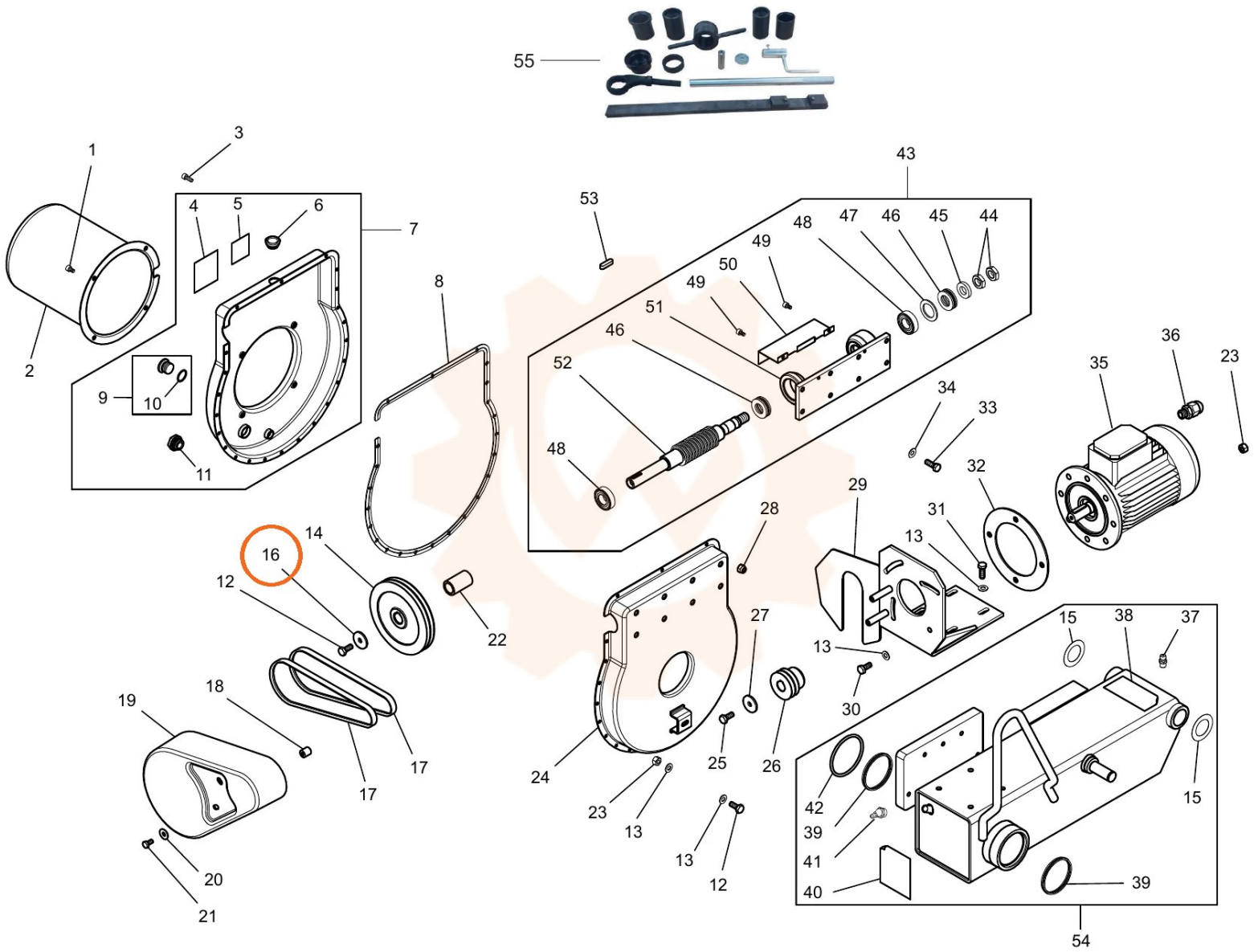
55
1
2
3
4
5
6
7
8
9
10
11
12
13
14
15
16
17
18
19
20
21
22
23
24
25
26
27
28
29
30
31
32
33
34
35
36
37
38
39
40
41
42
43
44
45
46
47
48
49
50
51
52
53
54