Y-steun D. 35 | Mondolfo Ferro 2-02256

Mondolfo Ferro Pfu Adv HT · 2026 · Overzichtstekening · positie 5 (2 keer op deze tekening)

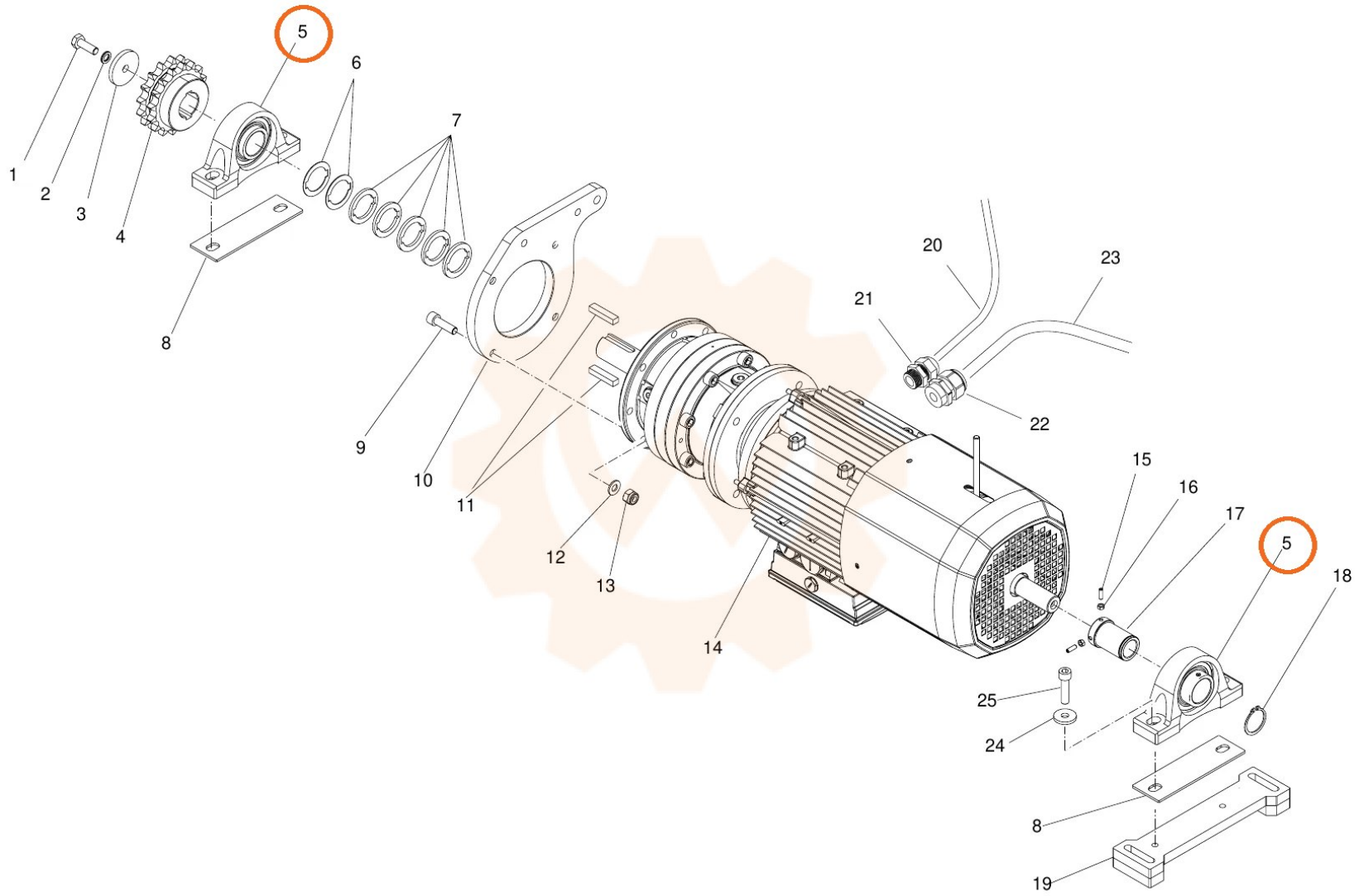
1
2
3
4
5
6
7
8
9
10
11
12
13
14
15
16
17
18
19
20
21
22
23
24
25
5
8