Drukveer | Mondolfo Ferro 4-110800

Mondolfo Ferro Startline S124 Full · 2010 · Tekening 2 · positie 187

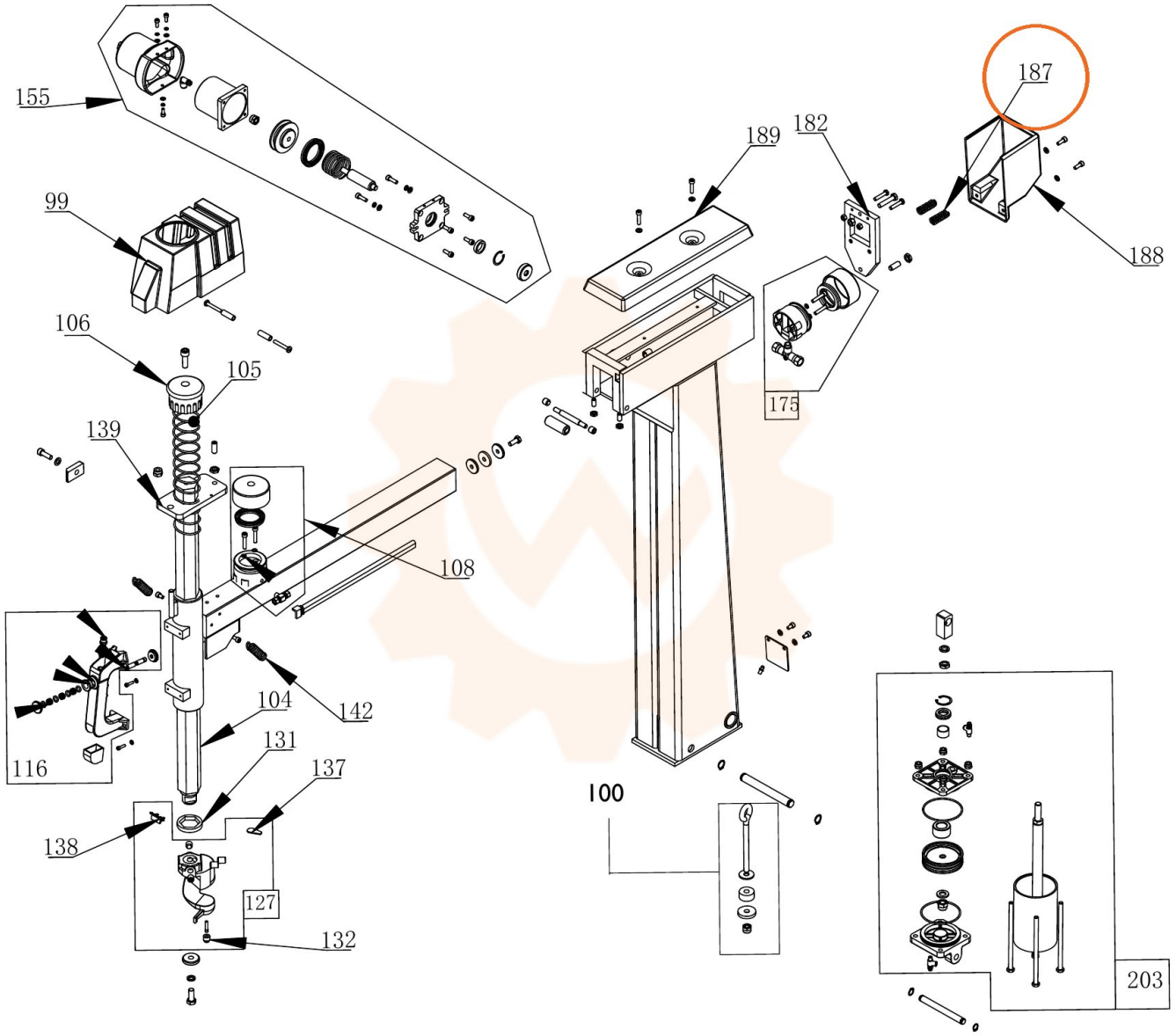
155
99
106
105
139
108
142
104
131
137
138
127
132
116
100
189
182
187
188
175
203