Ventiel | Mondolfo Ferro 221416

Mondolfo Ferro MC002 · 2016 · Tekening 1 · positie 1

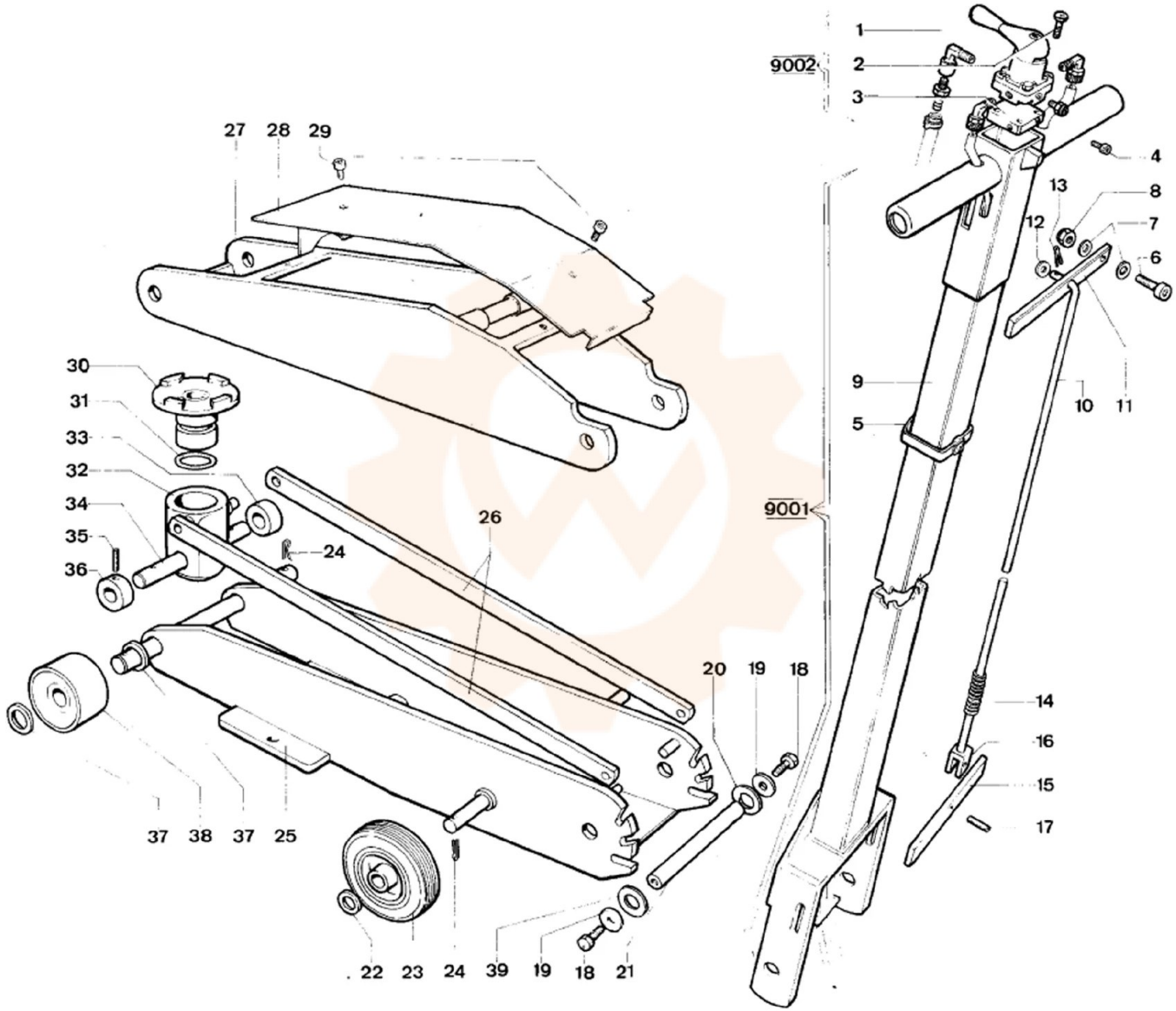

Onderdelentekening Mondolfo Ferro · Workshopparts B.V. · workshopparts.nl · artikelnummer 901633