Koppeling 1/4 9 | Mondolfo Ferro 3-00202

Mondolfo Ferro Nitronic 1,5 - 20 - 3 · 2009 · Tekening 2 · positie 40

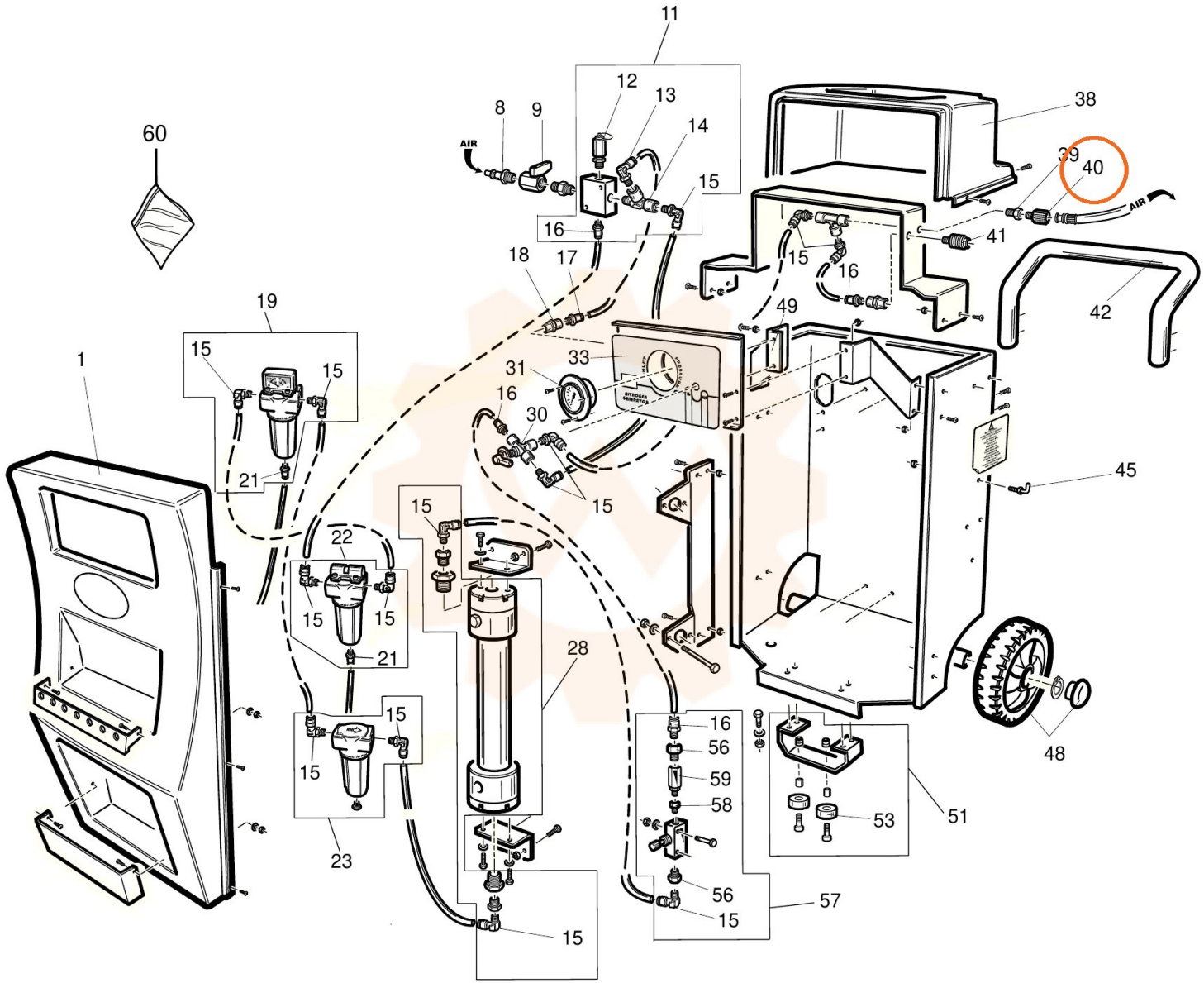
60
11
12
13
14
8
9
AIR
15
16
38
39
40
AIR
41
15
16
42
18
17
49
19
15
15
1
33
31
16
30
21
15
45
15
22
15
15
21
28
15
15
23
16
56
59
58
53
51
48
56
15
57
15