202-1 3-armiger Laschenabzieher mit oszillierenden, umkehrbaren Abziehschenkeln, bis 150 mm Spannweite, 85 mm Spanntiefe



BESCHREIBUNG

Der 3-armige Laschenabzieher mit oszillierenden und umkehrbaren Abziehschenkeln wird zum zentrischen Abziehen von Lagern, Zahnrädern und Scheiben in allen gängigen Größen für Handwerk, Werkstatt und Industrie eingesetzt. Damit lässt sich jedes Bauteil lösen, das auf einer Welle sitzt und von außen frei zugänglich ist. Die oszillierenden Abziehschenkel mit verstellbarer Spanntiefe sind beidseitig anwendbar. Je nach Ausführung unterscheidet sich die Klauenform. Die 3-Armigkeit garantiert eine gleichmäßige Lastverteilung und dadurch einen besonders sicheren Halt am abzuziehenden Teil.

EINSATZBEREICH

Zum zentrischen Abziehen von Lagern, Zahnrädern und Scheiben in allen gängigen Größen für Handwerk, Werkstatt und Industrie.

BENEFIT

- Verstellbare und um 180° drehbare Abziehschenkel zur individuellen Anpassung der Spanntiefe
- Oszillierende Abziehschenkel bieten vielfältige Einstellungsmöglichkeiten
- Abziehschenkel mit unterschiedlicher Klauenform für ein flexibles Arbeiten
- Klauenende mit Schlitz bietet Halt für Schraube zur zusätzlichen Unterstützung beim Abziehen
- 3-Armigkeit sorgt für eine gleichmäßige Kraftverteilung und ermöglicht größere Abziehkräfte
- Sicheres Aufsetzen der Spindel durch drehbare Spindelspitze sowohl auf glatten Oberflächen als auch bei Zentrierungen (Switch Technology)
- Abrutschsicherung am Spindelkopf für sicheres Arbeiten mit Schraubenschlüssel
- Spindelauslauf zum Schutz des Gewindes

BEDIENUNG

- Abziehschenkel von außen an das abzuziehende Teil ansetzen
- Klauen unter das Bauteil schwingen
- Spindel zur Fixierung manuell auf Druck ziehen
- Sechskant am Spindelkopf mit einer Ratsche oder einem Ringmaulschlüssel in Bewegung setzen, bis das Bauteil gelöst ist

ANWENDUNGSBILD

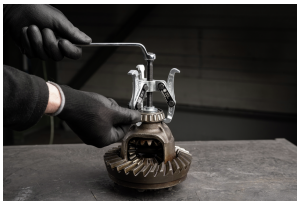

DETAILBILD



STAMMDATEN

GTIN [GTIN]	4021176027178
Ursprungsland	DE
Material	Werkzeugstahl
Baureihe	202
Gewicht Brutto [kg]	1,17 kg
Verpackungsinhalt	1 Stück
Verpackungsgesetz	PAPPE PAP 21
Weltweite Vertriebsfähigkeit gegeben	Ja (REACH, RoHS, POP, PROP65, TSCA)

ERSATZTEILE

- 202-1-85-S_3 Abzugshaken (Satz)
- 202-1-T_Traverse
- 612140_Zweiseitige Spindelspitze
- 614135_Mechanische Druckspindel | 0,19 kg

3-armiger Laschenabzieher mit oszillierenden, umkehrbaren Abziehschenkeln, bis 150 mm Spannweite, 85 mm Spanntiefe

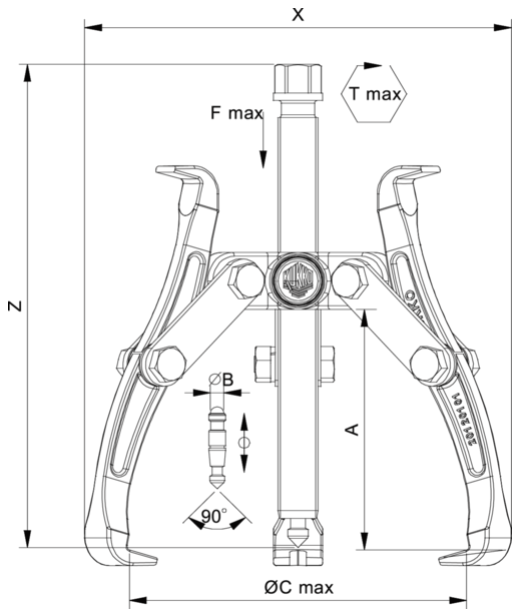

Abkürzung	Attribut	Wert
X	Gesamtbreite [mm]	167 mm
Y	Gesamttiefe [mm]	167 mm
Z	Höhe [mm]	155 mm
A	Spanntiefe Aussenabziehen [mm]	85 mm
S1	Schlüsselweite Betätigungssechskant [mm]	17 mm
Cmin	Spannweite Aussenabziehen (min.) [mm]	0 mm
Cmax	Spannweite Aussenabziehen (max.) [mm]	150 mm
H	Hakenfußtiefe gesamt (Klauentiefe gesamt H) [mm]	22,5 mm
L	Klauenstärke gesamt (L+1mm) (Klauenabstand zur Grundfläche) [mm]	7 mm
Emin	Spannweite Innenausziehen (min.) [mm]	60 mm
Tmax	max. Drehmoment [Nm]	75 Nm
Fmax	max. Zugkraft [t]	5 t
Fmax	max. Zugkraft [kN]	50 kN

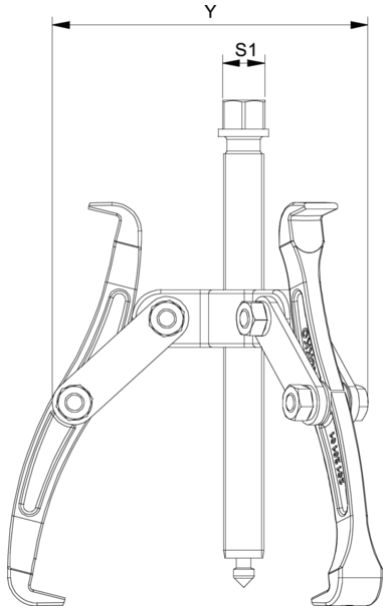

Abkürzung	Attribut	Wert
X	Gesamtbreite [mm]	167 mm
Y	Gesamttiefe [mm]	167 mm
Z	Höhe [mm]	155 mm
A	Spanntiefe Aussenabziehen [mm]	85 mm
S1	Schlüsselweite Betätigungssechskant [mm]	17 mm
Cmin	Spannweite Aussenabziehen (min.) [mm]	0 mm
Cmax	Spannweite Aussenabziehen (max.) [mm]	150 mm
H	Hakenfußtiefe gesamt (Klauentiefe gesamt H) [mm]	22,5 mm
L	Klauenstärke gesamt (L+1mm) (Klauenabstand zur Grundfläche) [mm]	7 mm
Emin	Spannweite Innenausziehen (min.) [mm]	60 mm
Tmax	max. Drehmoment [Nm]	75 Nm
Fmax	max. Zugkraft [t]	5 t
Fmax	max. Zugkraft [kN]	50 kN

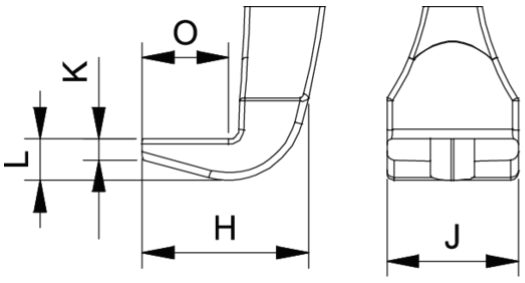

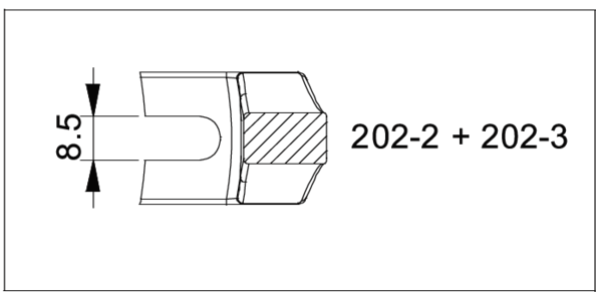

Abkürzung	Attribut	Wert

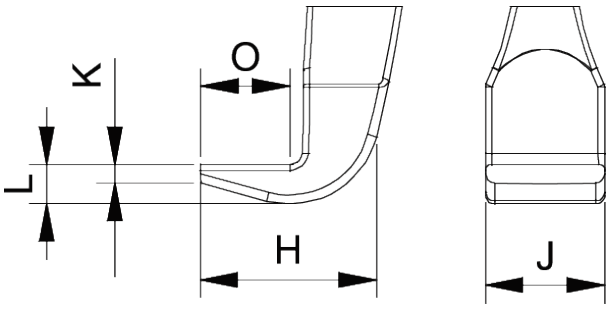

Abkürzung	Attribut	Wert
X	Gesamtbreite [mm]	167 mm
Y	Gesamttiefe [mm]	167 mm
Z	Höhe [mm]	155 mm
A	Spanntiefe Aussenabziehen [mm]	85 mm
S1	Schlüsselweite Betätigungssechskant [mm]	17 mm
Cmin	Spannweite Aussenabziehen (min.) [mm]	0 mm
Cmax	Spannweite Aussenabziehen (max.) [mm]	150 mm
H	Hakenfußtiefe gesamt (Klauentiefe gesamt H) [mm]	22,5 mm
L	Klauenstärke gesamt (L+1mm) (Klauenabstand zur Grundfläche) [mm]	7 mm
Emin	Spannweite Innenausziehen (min.) [mm]	60 mm
Tmax	max. Drehmoment [Nm]	75 Nm
Fmax	max. Zugkraft [t]	5 t
Fmax	max. Zugkraft [kN]	50 kN

X	Gesamtbreite [mm]	167 mm
Y	Gesamttiefe [mm]	167 mm
Z	Höhe [mm]	155 mm
A	Spanntiefe Aussenabziehen [mm]	85 mm
S1	Schlüsselweite Betätigungssechskant [mm]	17 mm
Cmin	Spannweite Aussenabziehen (min.) [mm]	0 mm
Cmax	Spannweite Aussenabziehen (max.) [mm]	150 mm
H	Hakenfußtiefe gesamt (Klauentiefe gesamt H) [mm]	22,5 mm
L	Klauenstärke gesamt (L+1mm) (Klauenabstand zur Grundfläche) [mm]	7 mm
Emin	Spannweite Innenausziehen (min.) [mm]	60 mm
Tmax	max. Drehmoment [Nm]	75 Nm
Fmax	max. Zugkraft [t]	5 t
Fmax	max. Zugkraft [kN]	50 kN