Transformator 80VA | Mondolfo Ferro 4-201278

Mondolfo Ferro Brm T-Flatbox · 2022 · Tekening 20 · positie 2

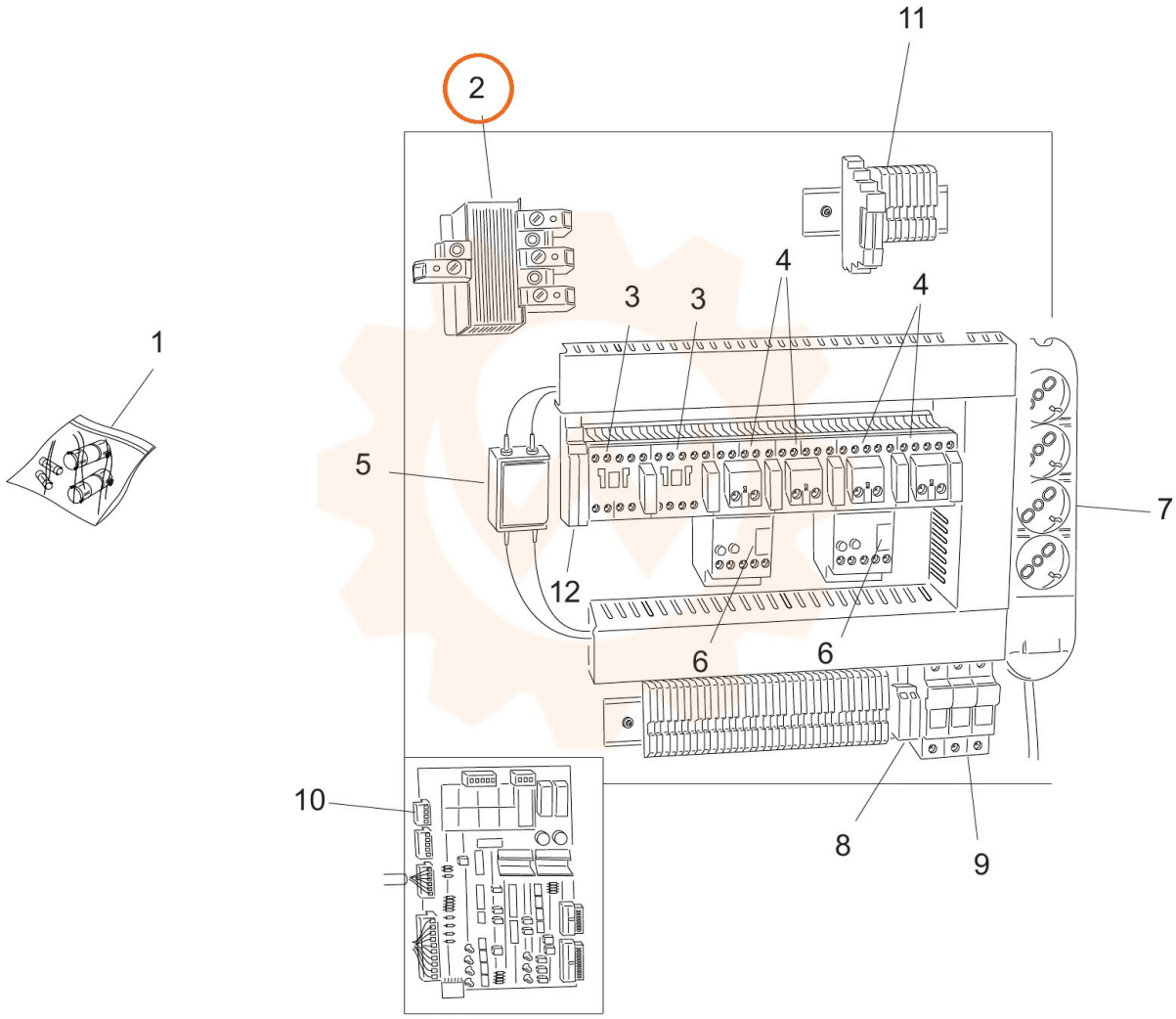
1
2
3
3
4
4
5
6
6
7
8
9
10
11
12