Draaipunt | Mondolfo Ferro CT-B-4000001

Mondolfo Ferro Startline S421 · 2025 · Tekening 29 · positie 3

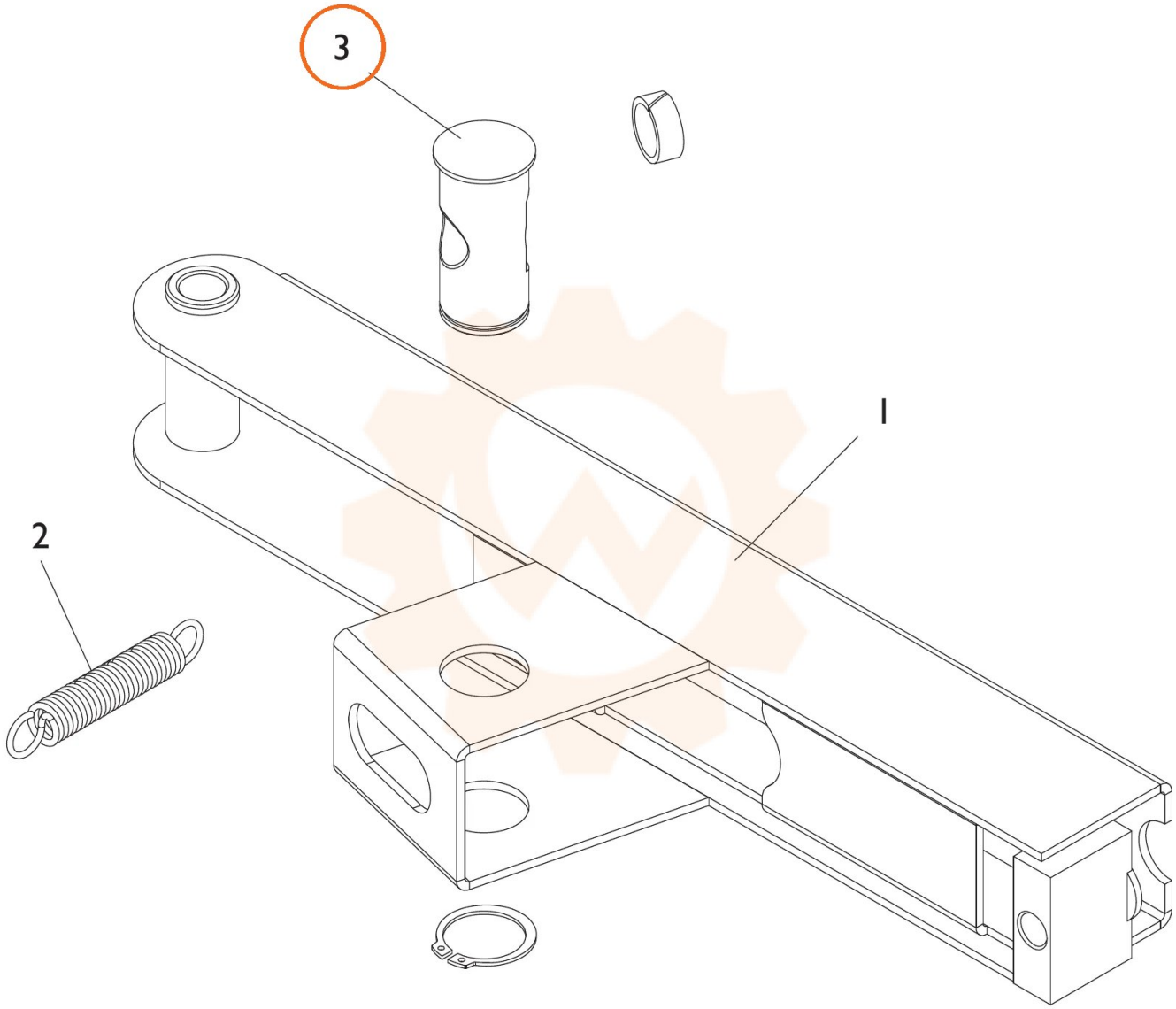
3
1
2