20-30x 2-armig universele trekker met snel verstelbare trekhaken, tot 350 mm klembereik, 200 mm spandiepte



APPLICATIE AFBEELDING



DETAILAFBEELDING



BESCHRIJVING

Gebasseerd op de vindingrijkheid en pioniersgeest van Alfred Kleinbongartz krijgen de universele trekker met glijdende, altijd parallelle trekhaken van serie 20x een functionele upgrade. Daarbij staan bediencomfort en gebruiksvriendelijkheid centraal. Concreet zijn de volgende optimalisaties doorgevoerd: Voor nog meer flexibiliteit bij Uitwendigtrekken is het trekkerprogramma uitgebreid met twee maten (20-0x en 20-00x). Hierdoor ontstaat bij Uitwendigtrekken een klembereik van 0 tot 350 mm en een maximale trekkracht van 2,5 tot 10,5 t. Om de belastbaarheid te verhogen, zijn de trekker uitgerust met versterkte schouders, waardoor een stabiel H-profiel ontstaat. Dit is te danken aan de opnieuw doordachte, innovatieve constructie van de brug, die zelfs onder hoge trekkracht maximale stabiliteit waarborgt. Boven de brug bevindt zich een instelschaal als oriëntatiehulp, die het gelijkmatig afstellen van de trekhaken mogelijk maakt en ook bij de hoogste trekkrachten zorgt voor een centrisch en krachtgeoptimaliseerd trekken. Dankzij de snelspan-trekhaken kunnen instellingen en bijstellingen snel en eenvoudig worden uitgevoerd. Onder de brug staat naast het onderdeelnummer van de brug voor nabestellingen nog een ander zescijferig nummer. De eerste drie cijfers geven aan welke spindel met de brug compatibel is. De laatste drie cijfers (xxx) kenmerken de variabele spindellengte, die afhankelijk van de uitvoering varieert tussen 85 mm en 600 mm. Naast mechanische spindels met een andere schroefdraadlengte kunnen – afhankelijk van de grootte van de trekker – in het kader van een hydrauliek-upgrade ook Vethydraulische spindels worden gebruikt voor het licht en gecontroleerd trekken van bijzonder vastzittende delen. Een ander Voordeel zijn de twee ogen aan de zijkant van de brug voor het aanbrengen van een Veiligheidsveer (serie 660), die de trekker extra borgt en bovendien zorgt voor een veilige fixatie tijdens het werk of bij opberging. De 2-armige universele trekker met snel verstelbare en robuuste Standaard trekhaken worden gebruikt voor het bijzonder veilig trekken van lagers, tandwielen en schijven in alle gangbare maten voor Ambacht, werkplaats en Industrie. Daarmee kan elk onderdeel worden losgemaakt dat op een as zit en van buiten vrij toegankelijk is. De Soft-Touch karteling garanderen zelfs bij natte of olieachtige handen het hoogste bediencomfort. Door de trekhaken eenvoudig om te draaien kunnen de trekker ook als binnentrekker worden gebruikt.

TOEPASSINGSGEBIED

Voor het trekken van lagers, tandwielen en schijven in alle gangbare maten voor Ambacht, werkplaats en Industrie.

VOORDEEL

- Eenvoudig, handmatig losmaken van de trekhaken met de handstelschroef (Quick Adjust Technology)
- De geoptimaliseerde vorm van de snelle aanpassing garandeert een bijzonder goede grip (ook bij natte of olieachtige handen)
- Ook inzetbaar bij excentrische componenten dankzij vrij beweegbare, op de Brug glijdende trekhaken
- Zeshoekig profiel aan de Brug voor het veilig tegenhouden
- Snelverstelbare trekhaken garanderen een onmiddellijke aanpassing aan elk klembereik tussen 0 mm – 350 mm
- Afschuifveilige ophanging van de klauw in het glijstuk (armlock technologie)
- Veilige plaatsing van de spindel door de draaibare spindelpunt, zowel op gladde oppervlakken als bij centreringen (Switch Technology)
- TiN-coating op de spindelpunt zorgt voor betere wrijvingseigenschappen
- Optioneel om te bouwen van een buitentrekker naar een binnentrekker door het omdraaien van de trekhaken.
- Een anti-slipinrichting aan de spindelkop voor veilig werken met Sleutels
- Spindeluitloop ter bescherming van de Schroefdraad
- Trekkers zijn geëtiketteerd met technische attributen en fabrikantinformatie (etiket)

OPERATIE

- Trekhaken van buiten op het af te trekken onderdeel plaatsen
- Klauwen onder het onderdeel schuiven
- Handstelschroef gebruiken om de haken handmatig te bevestigen
- Spindel handmatig aantrekken om vast te zetten
- Zeskant aan de spindelkop met een ratel of een ringsteeksleutel in beweging brengen, tot het onderdeel is losgekomen

STAMGEGEVENS

GTIN [GTIN]	4021176041518
Land van herkomst	DE
Materiaal	Gereedschapsstaal
Serie	20x
Brutogewicht [kg]	7,52 kg
Inhoud van de verpakking	1 deel
Verpakkingswet	PAPPE PAP 21
Wereldwijde verkoopbaarheid	Ja (REACH, RoHS, POP, PROP65, TSCA)

ONDERDELEN

- 20-30-T_Brug voor 20-30
- 3-202-Px_Snelverstelbare standaard trekhaken (paar)
- 626300_Spindel

2-armig universele trekker met snel verstelbare trekhaken, tot 350 mm klembereik, 200 mm spandiepte

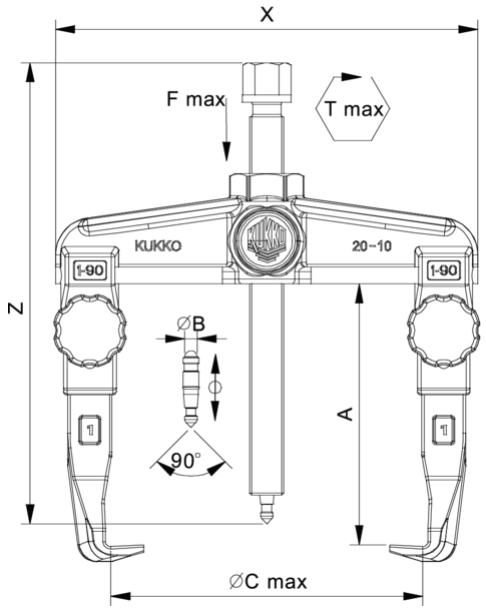

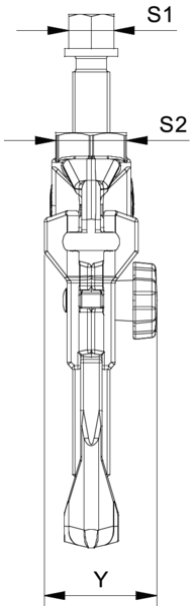

Afkorting	Attribuut	Wert
X	Totale breedte [mm]	420 mm
Y	Totale diepte [mm]	60 mm
Z	Totale hoogte [mm]	337 mm
A	Klemdiepte buiten aftrekken [mm]	200 mm
S1	Breedte over vlakken [mm]	27 mm
S2	Breedte over vlakken [mm]	46 mm
Cmin	Spanwijdte buiten aftrekken (min.) [mm]	0 mm
Cmax	Spanbreedte buiten aftrekken (max.) [mm]	350 mm
K	Dikte van de haakwortel aan de punt (klauwdikte K) [mm]	4 mm
J	Haakbasisbreedte (klauwbreedte J) [mm]	35 mm
O	Bruikbare haakbasisdiepte (bruikbare klauwdiepte O) [mm]	32,5 mm
H	Totale haakworteldiepte (totale klauwdiepte H) [mm]	67 mm
L	Totale klauwdikte (L+1mm) (klauwafstand tot basisoppervlak) [mm]	20 mm
Emin	Spanbreedte binnenverlenging (min.) [mm]	180 mm
Emax	Spanbreedte binnenste verlenging (max.) [mm]	440 mm
Tmax	Max. koppel [Nm]	300 Nm
Fmax	Maximale trekkracht [t]	10.5 t
Fmax	Max. trekkracht [kN]	105 kN

Afkorting	Attribuut	Wert
X	Totale breedte [mm]	420 mm
Y	Totale diepte [mm]	60 mm
Z	Totale hoogte [mm]	337 mm
A	Klemdiepte buiten aftrekken [mm]	200 mm
S1	Breedte over vlakken [mm]	27 mm
S2	Breedte over vlakken [mm]	46 mm
Cmin	Spanwijdte buiten aftrekken (min.) [mm]	0 mm
Cmax	Spanbreedte buiten aftrekken (max.) [mm]	350 mm
K	Dikte van de haakwortel aan de punt (klauwdikte K) [mm]	4 mm
J	Haakbasisbreedte (klauwbreedte J) [mm]	35 mm
O	Bruikbare haakbasisdiepte (bruikbare klauwdiepte O) [mm]	32,5 mm
H	Totale haakworteldiepte (totale klauwdiepte H) [mm]	67 mm
L	Totale klauwdikte (L+1mm) (klauwafstand tot basisoppervlak) [mm]	20 mm
Emin	Spanbreedte binnenverlenging (min.) [mm]	180 mm
Emax	Spanbreedte binnenste verlenging (max.) [mm]	440 mm
Tmax	Max. koppel [Nm]	300 Nm
Fmax	Maximale trekkracht [t]	10.5 t
Fmax	Max. trekkracht [kN]	105 kN

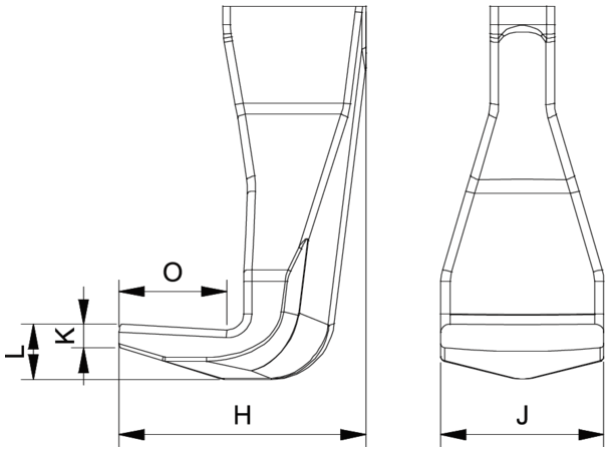

Afkorting	Attribuut	Wert
X	Totale breedte [mm]	420 mm

Y	Totale diepte [mm]	60 mm
Z	Totale hoogte [mm]	337 mm
A	Klemdiepte buiten aftrekken [mm]	200 mm
S1	Breedte over vlakken [mm]	27 mm
S2	Breedte over vlakken [mm]	46 mm
Cmin	Spanwijdte buiten aftrekken (min.) [mm]	0 mm
Cmax	Spanbreedte buiten aftrekken (max.) [mm]	350 mm
K	Dikte van de haakwortel aan de punt (klauwdikte K) [mm]	4 mm
J	Haakbasisbreedte (klauwbreedte J) [mm]	35 mm
O	Bruikbare haakbasisdiepte (bruikbare klauwdiepte O) [mm]	32,5 mm
H	Totale haakworteldiepte (totale klauwdiepte H) [mm]	67 mm
L	Totale klauwdikte (L+1mm) (klauwafstand tot basisoppervlak) [mm]	20 mm
Emin	Spanbreedte binnenverlenging (min.) [mm]	180 mm
Emax	Spanbreedte binnenste verlenging (max.) [mm]	440 mm
Tmax	Max. koppel [Nm]	300 Nm
Fmax	Maximale trekkracht [t]	10.5 t
Fmax	Max. trekkracht [kN]	105 kN

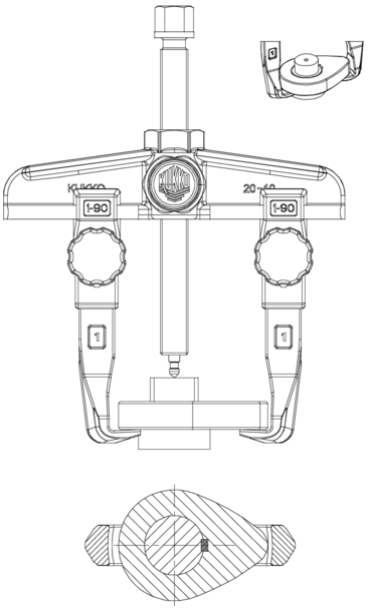

Afkorting	Attribuut	Wert
X	Totale breedte [mm]	420 mm
Y	Totale diepte [mm]	60 mm
Z	Totale hoogte [mm]	337 mm
A	Klemdiepte buiten aftrekken [mm]	200 mm
S1	Breedte over vlakken [mm]	27 mm
S2	Breedte over vlakken [mm]	46 mm
Cmin	Spanwijdte buiten aftrekken (min.) [mm]	0 mm
Cmax	Spanbreedte buiten aftrekken (max.) [mm]	350 mm
K	Dikte van de haakwortel aan de punt (klauwdikte K) [mm]	4 mm
J	Haakbasisbreedte (klauwbreedte J) [mm]	35 mm
O	Bruikbare haakbasisdiepte (bruikbare klauwdiepte O) [mm]	32,5 mm
H	Totale haakworteldiepte (totale klauwdiepte H) [mm]	67 mm
L	Totale klauwdikte (L+1mm) (klauwafstand tot basisoppervlak) [mm]	20 mm
Emin	Spanbreedte binnenverlenging (min.) [mm]	180 mm
Emax	Spanbreedte binnenste verlenging (max.) [mm]	440 mm
Tmax	Max. koppel [Nm]	300 Nm
Fmax	Maximale trekkracht [t]	10.5 t
Fmax	Max. trekkracht [kN]	105 kN