Bus | Mondolfo Ferro 460109

Mondolfo Ferro MT3000 Tilt UP · 2015 · Tekening 11 · positie 12 (2 keer op deze tekening)

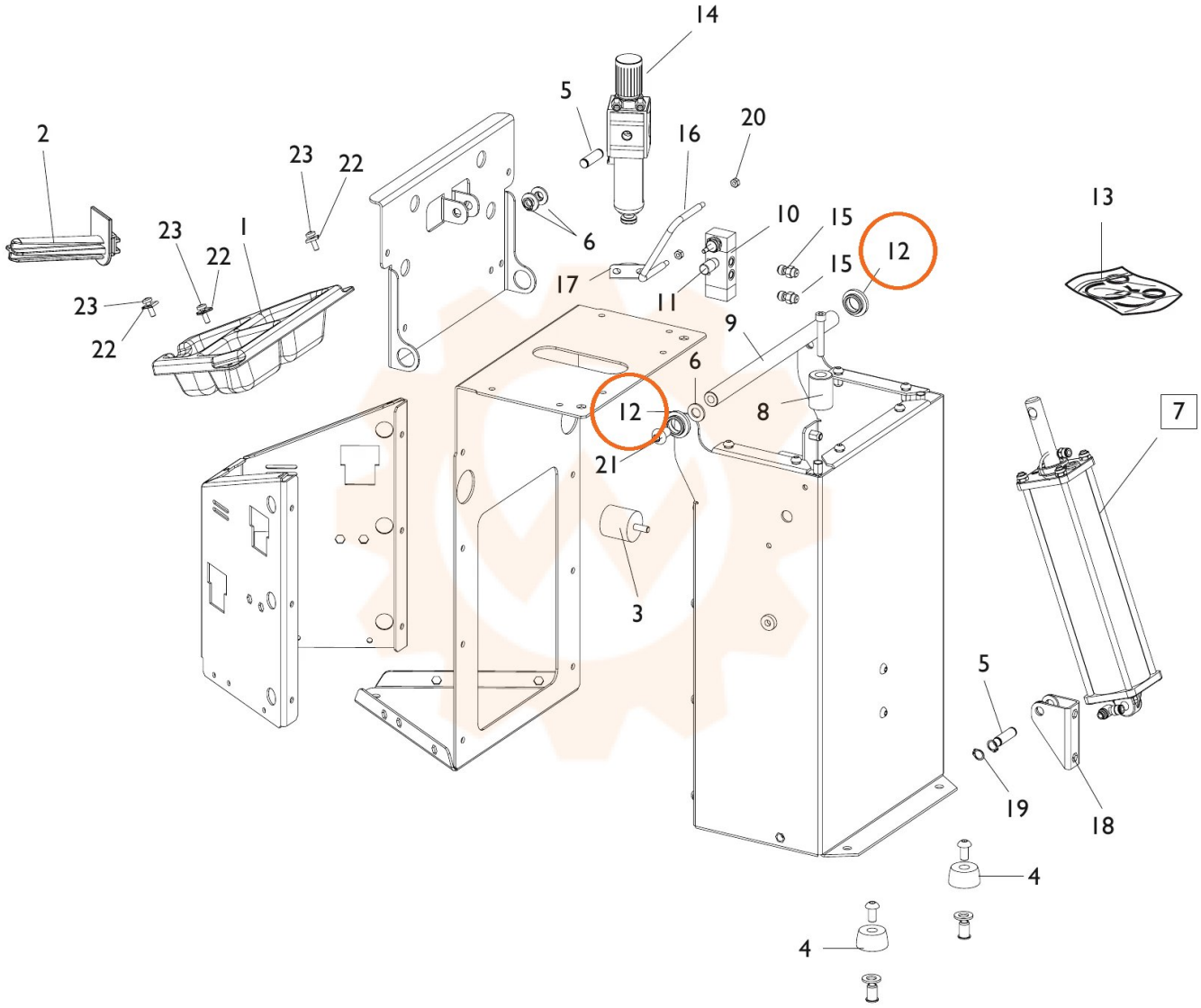
14
5
20
16
2
23
22
23
1
22
6
10
15
12
15
13
17
11
23
22
9
6
12
8
7
21
3
5
19
18
4
4