Stroomonderbreker | Mondolfo Ferro 4-111794

Mondolfo Ferro Titan PI451 - 453 · 2013 · Tekening 7 · positie 16

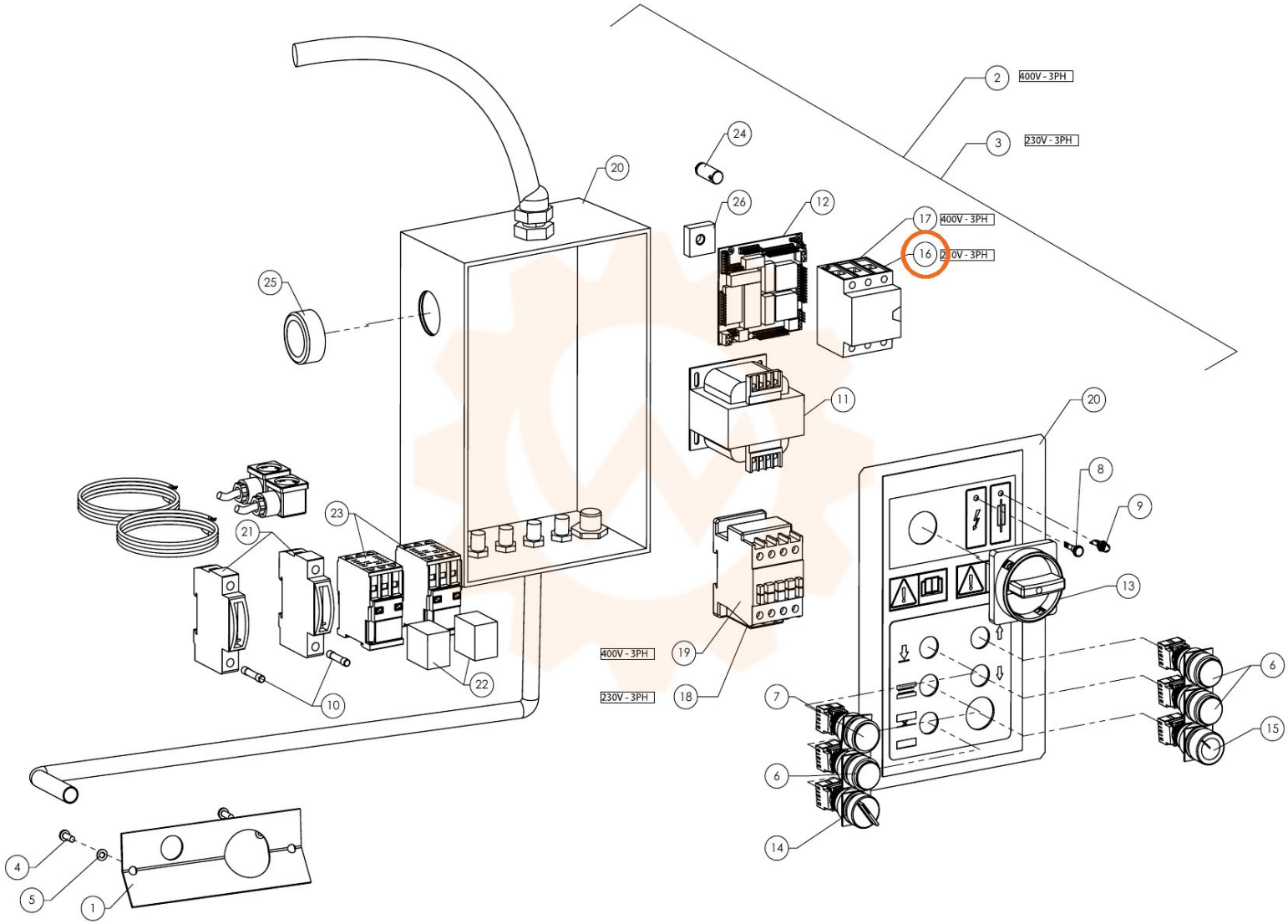
2
400V - 3PH
3
230V - 3PH
24
20
26
12
17
400V - 3PH
16
230V - 3PH
25
11
20
8
9
23
21
13
400V - 3PH
19
6
22
230V - 3PH
18
7
10
15
6
14
4
5
1