GRUPPO TESTATA
HEAD GROUP

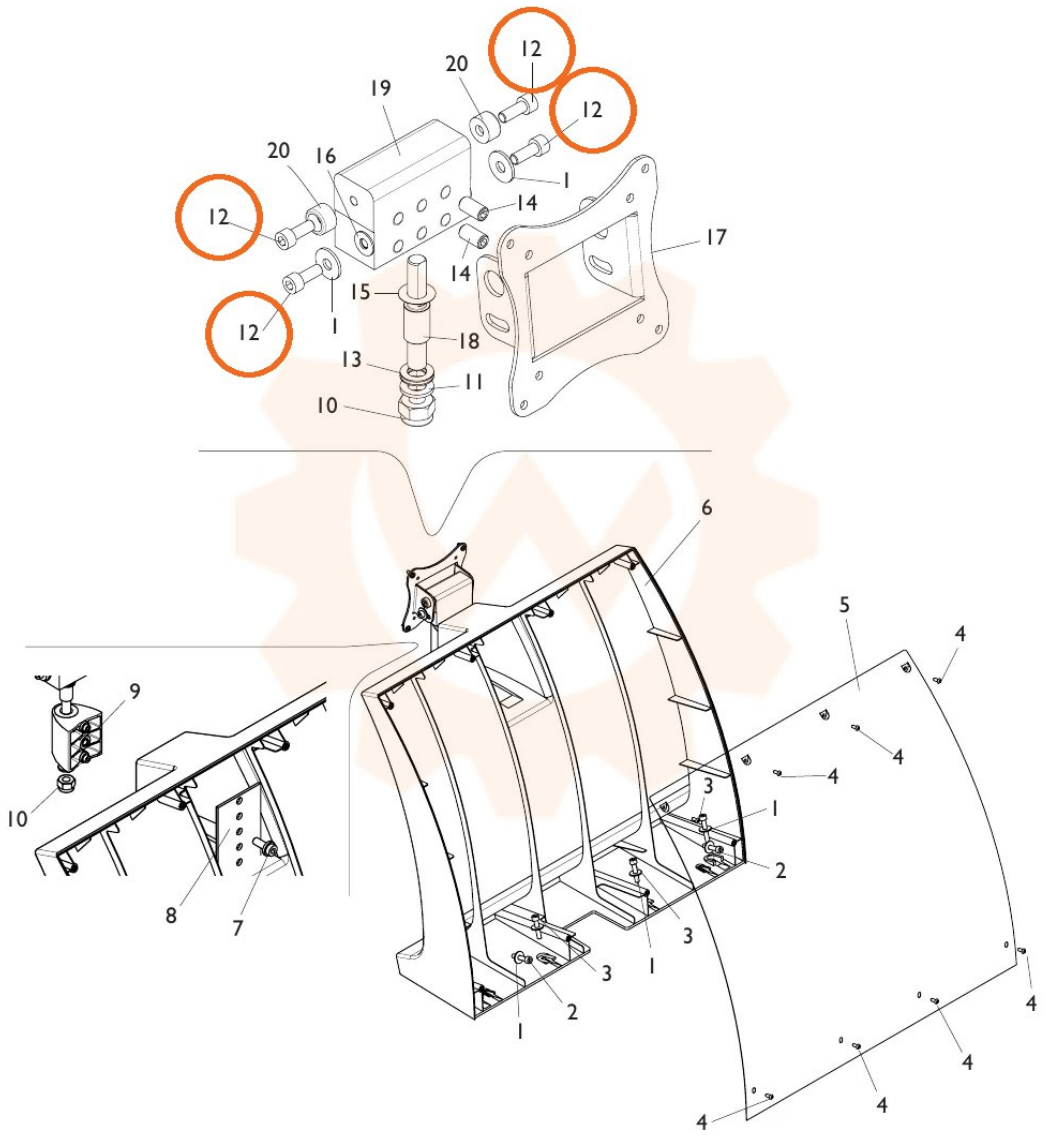

TORNA AL COMPLESSIVO
RETURNS TO OVERALL