Motor | Mondolfo Ferro 9003-02263

Mondolfo Ferro Startline S106 20-INCHES · 2007 · Tekening 6 · positie 9551

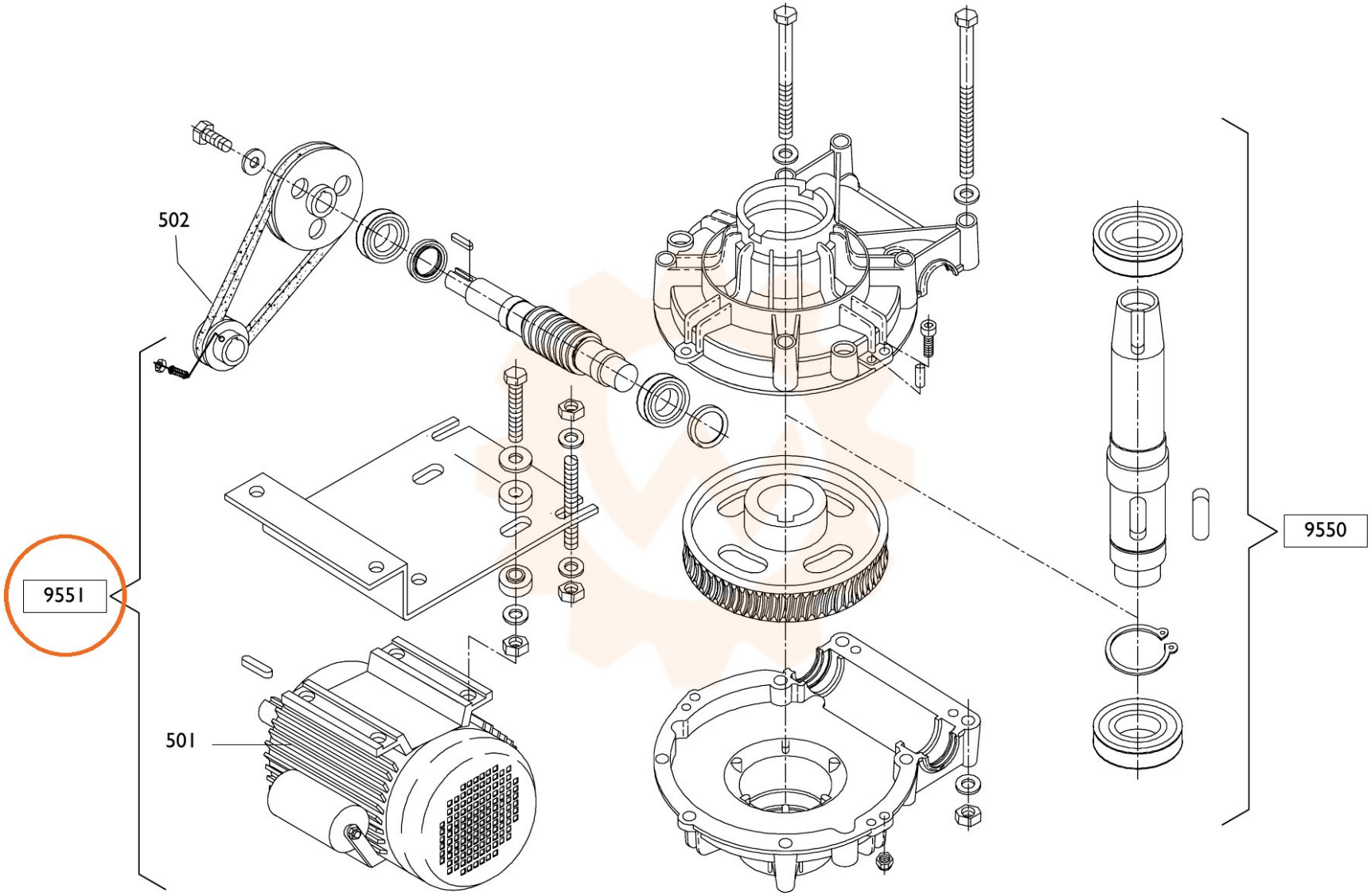
502
9551
501
9550