Aflaatklep | Mondolfo Ferro 235463

Corghi A9222 TI · 2026 · Pedal · positie 11

INFLATION

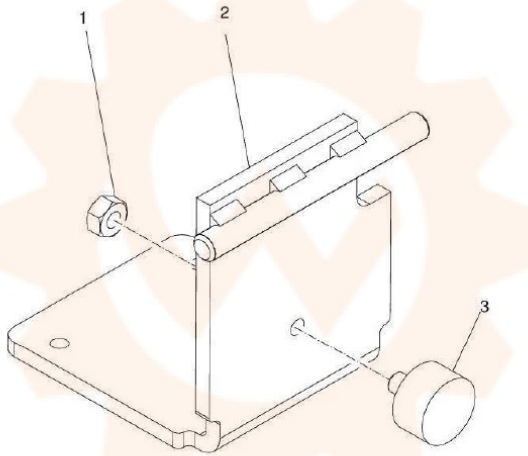

Return to Overall

Onderdelentekening Mondolfo Ferro · Workshopparts B.V. · workshopparts.nl · artikelnummer 900534