Zelfcentrerende viltring | Mondolfo Ferro 3010062

Mondolfo Ferro TBE155 · 2021 FROM S/N MRD300906K · Tekening 3 · positie 35

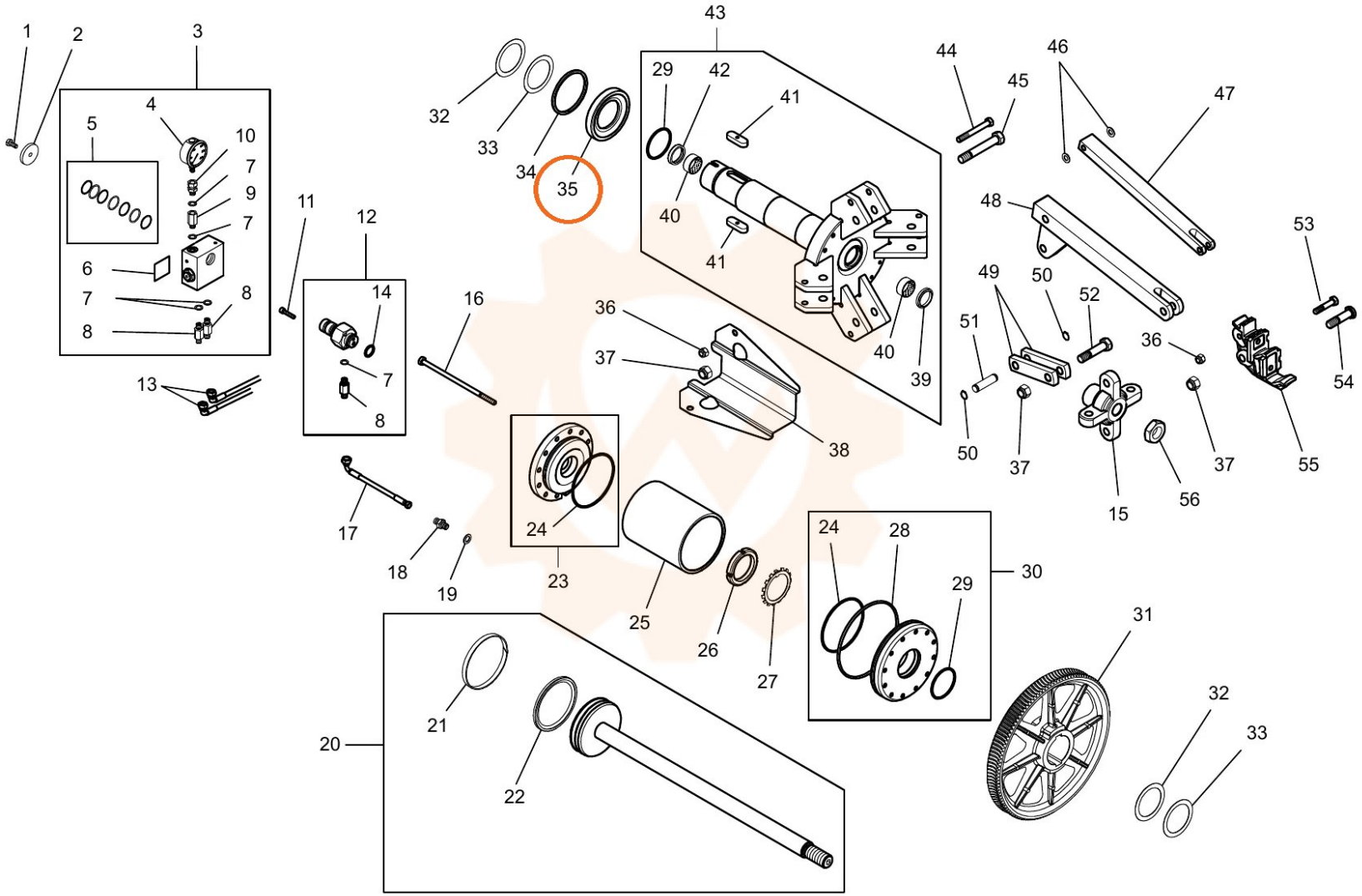
1
2
3
4
5
10
7
9
7
6
7
8
8
11
12
14
7
8
13
16
17
18
19
20
21
22
23
24
25
26
27
28
29
30
31
32
33
34
35
36
37
38
39
40
41
42
43
44
45
46
47
48
49
50
51
52
53
54
55
56
15