Moer | Mondolfo Ferro 2-03745

Mondolfo Ferro Titan X3000 - X3500 - X4000 · 2021 · Tekening 1 · positie 7

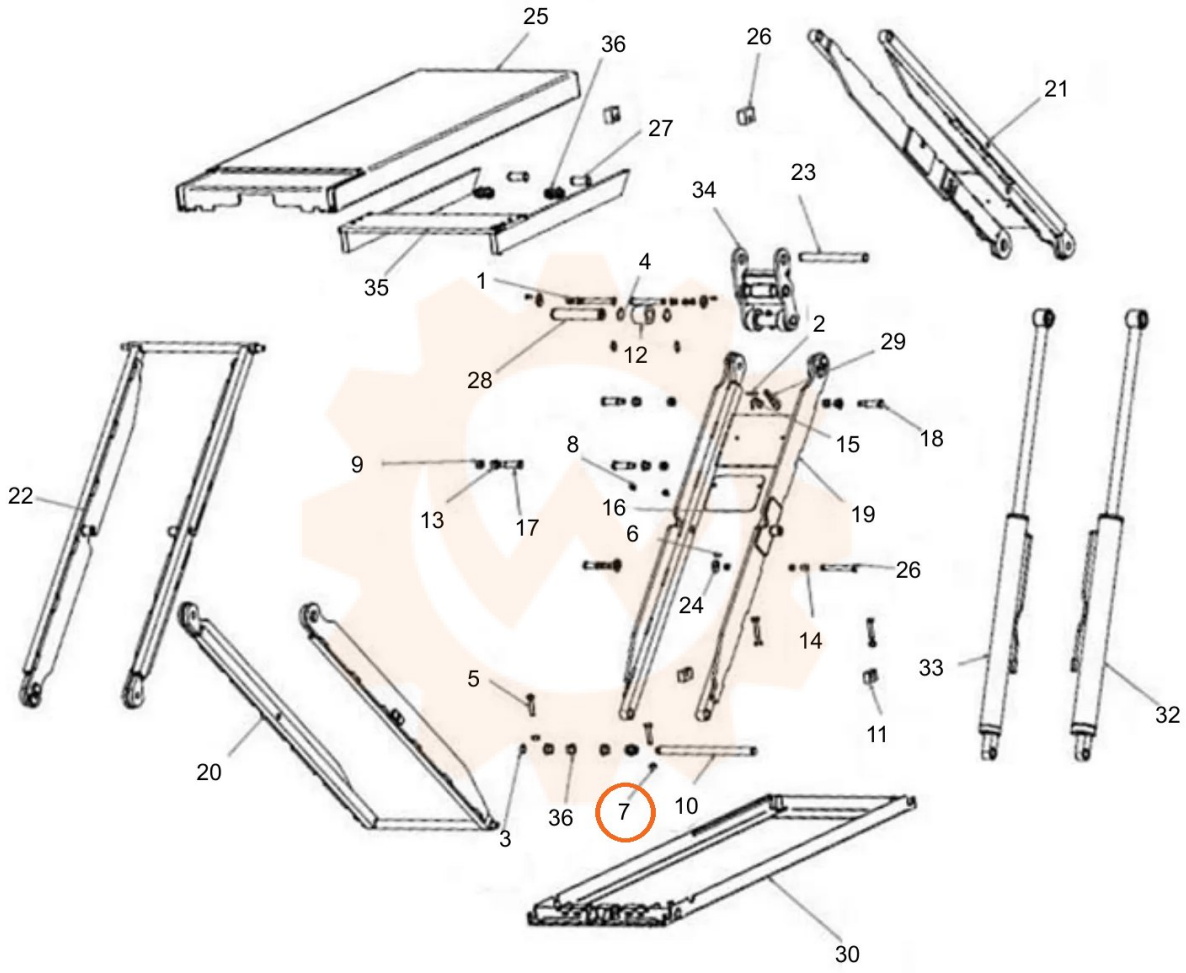
25
36
26
21
27
23
34
35
1
4
2
29
12
28
18
15
8
9
22
13
17
16
19
6
26
24
14
33
5
32
11
20
36
7
10
3
30