Zeskantmoer M12 | Mondolfo Ferro 2-00153

Mondolfo Ferro TC915XD TI · 2025 · Overzichtstekening · positie 14

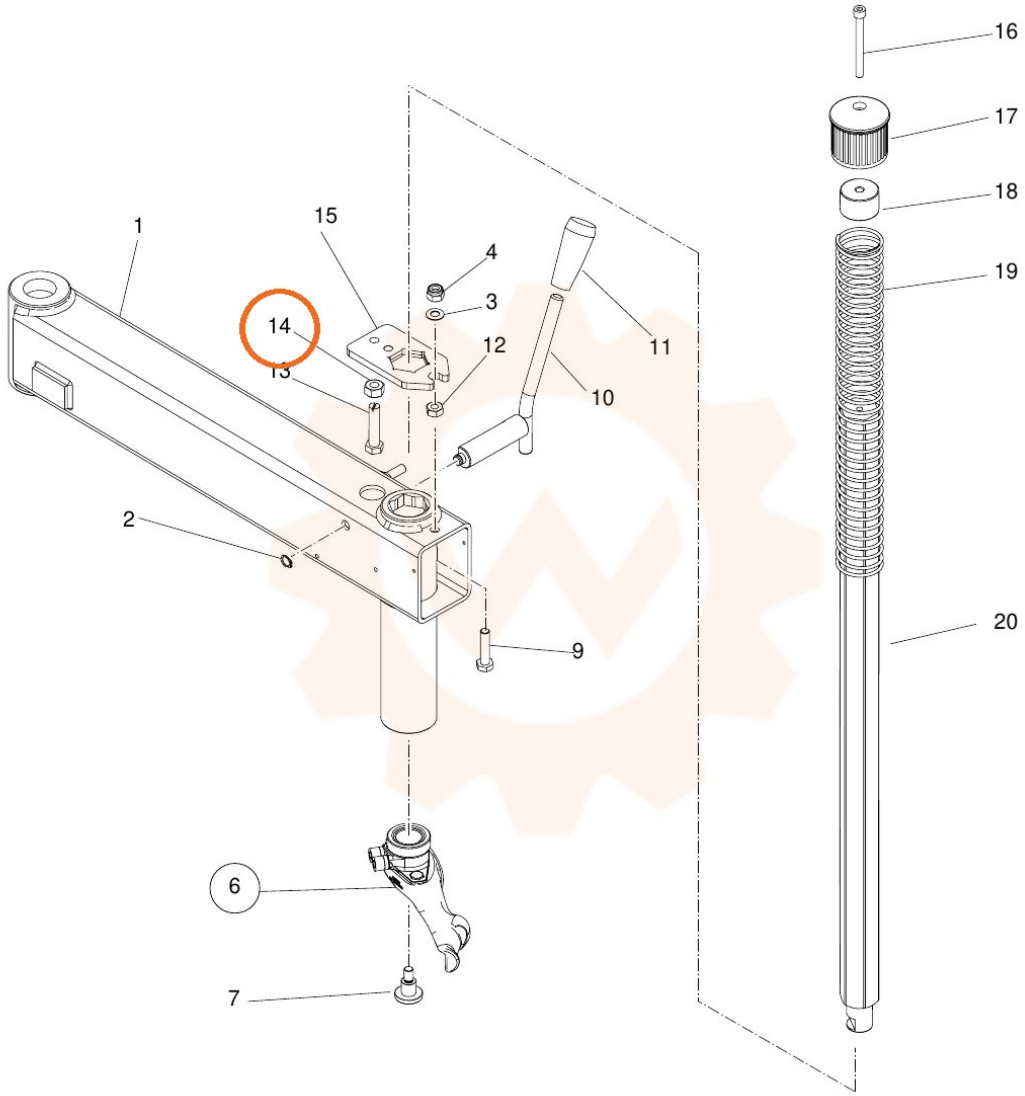
1
15
4
3
14
12
11
13
10
2
9
6
7
16
17
18
19
20