Afdichting | Mondolfo Ferro 4-329053A

Mondolfo Ferro TBE160 Terra · 2021 · Tekening 61 · positie 3

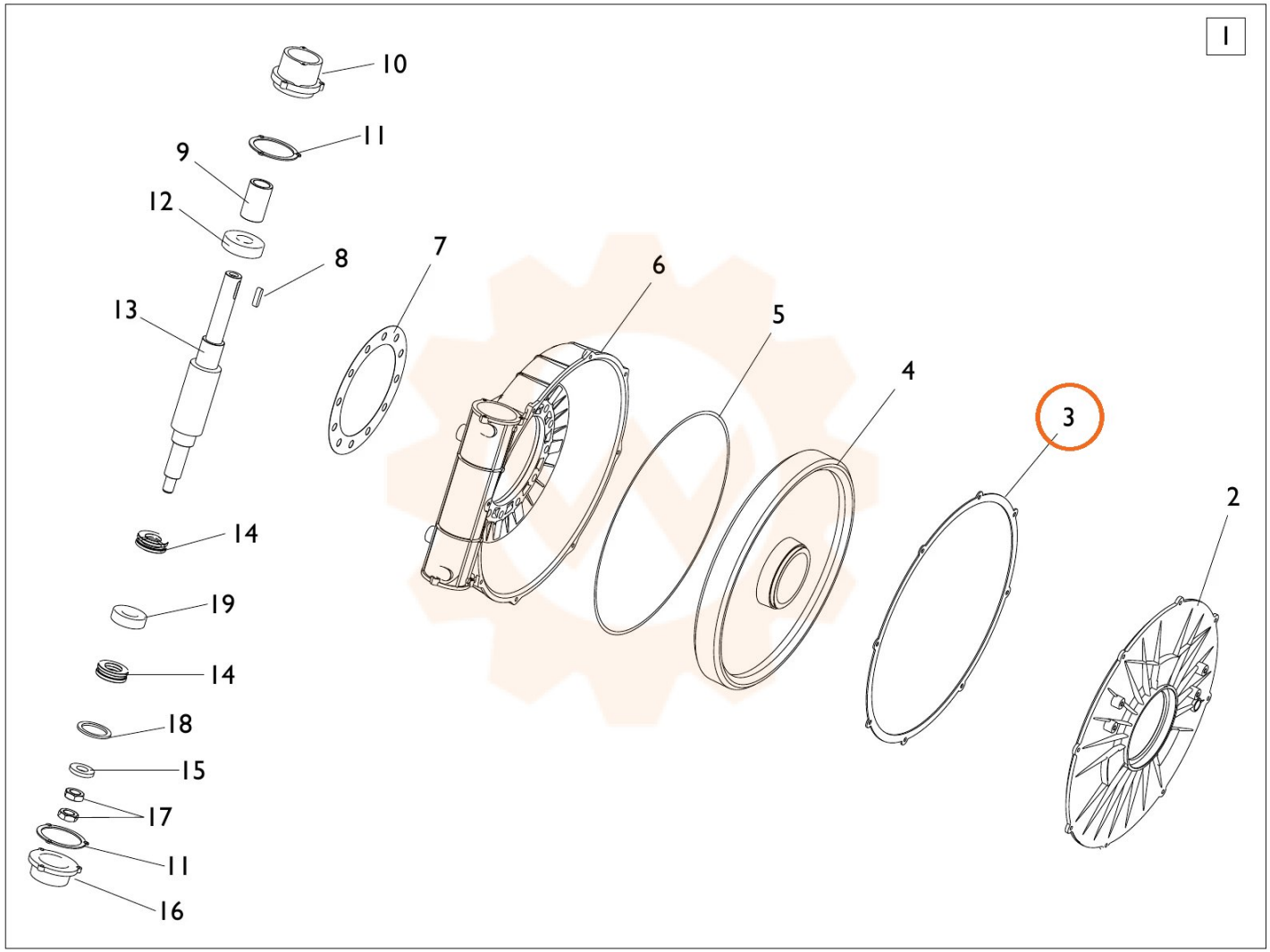
1
10
11
9
12
8
7
6
5
4
3
2
13
14
19
14
18
15
17
11
16