Sluitring | Mondolfo Ferro 4-111674

Mondolfo Ferro Titan PI441 B - PI443 B · 2013 · Tekening 5 · positie 1 (6 keer op deze tekening)

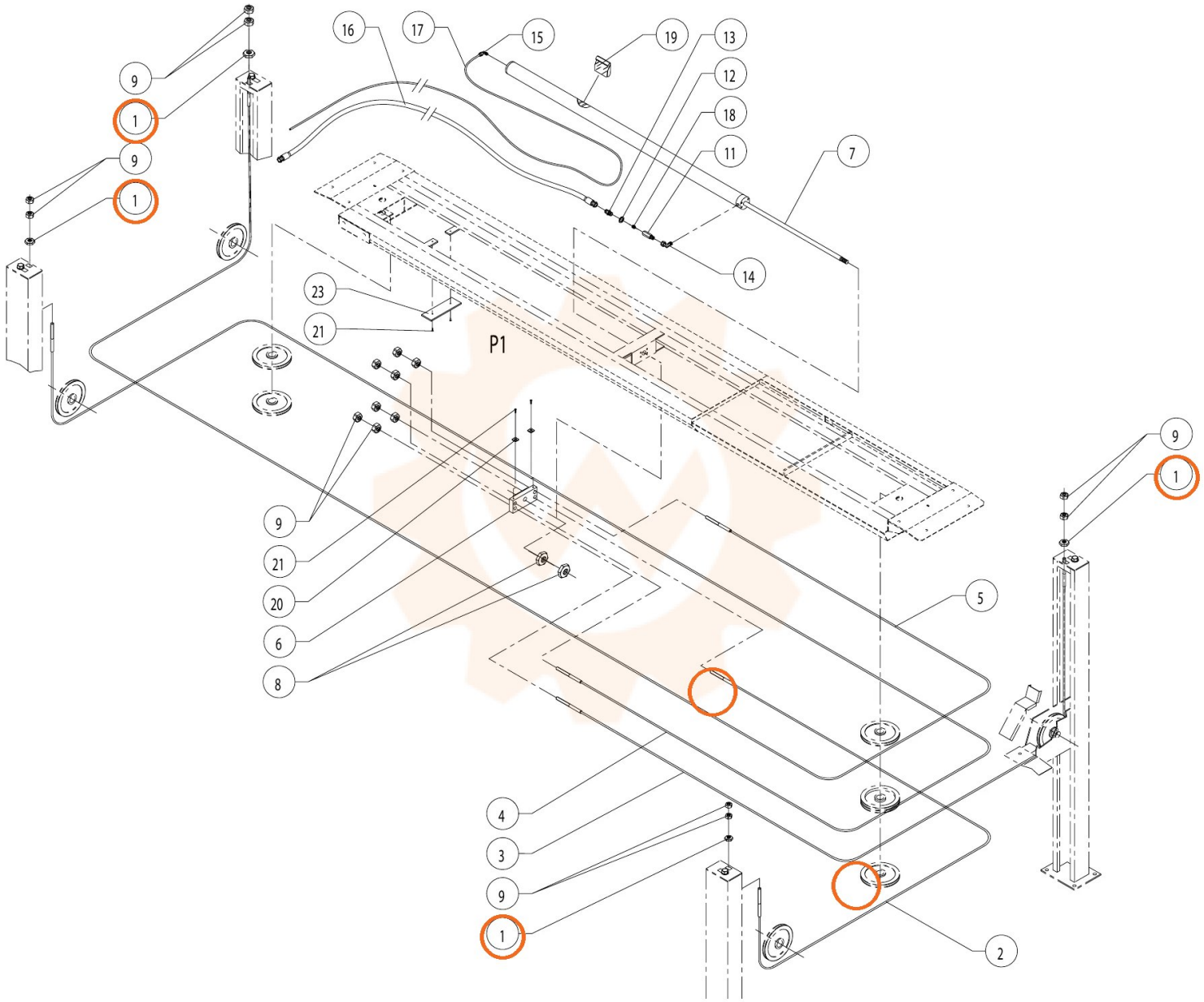
16
17
15
19
13
12
18
11
7
9
1
9
1
14
23
21
P1
9
21
20
6
8
5
9
1
4
3
9
1
2