Borgring voor as d. 12 | Mondolfo Ferro 2-00025

Corghi Artiglio 5000 · 2020 · Accesories · positie 24 (2 keer op deze tekening)

ACCESSORI
ACCESORIES

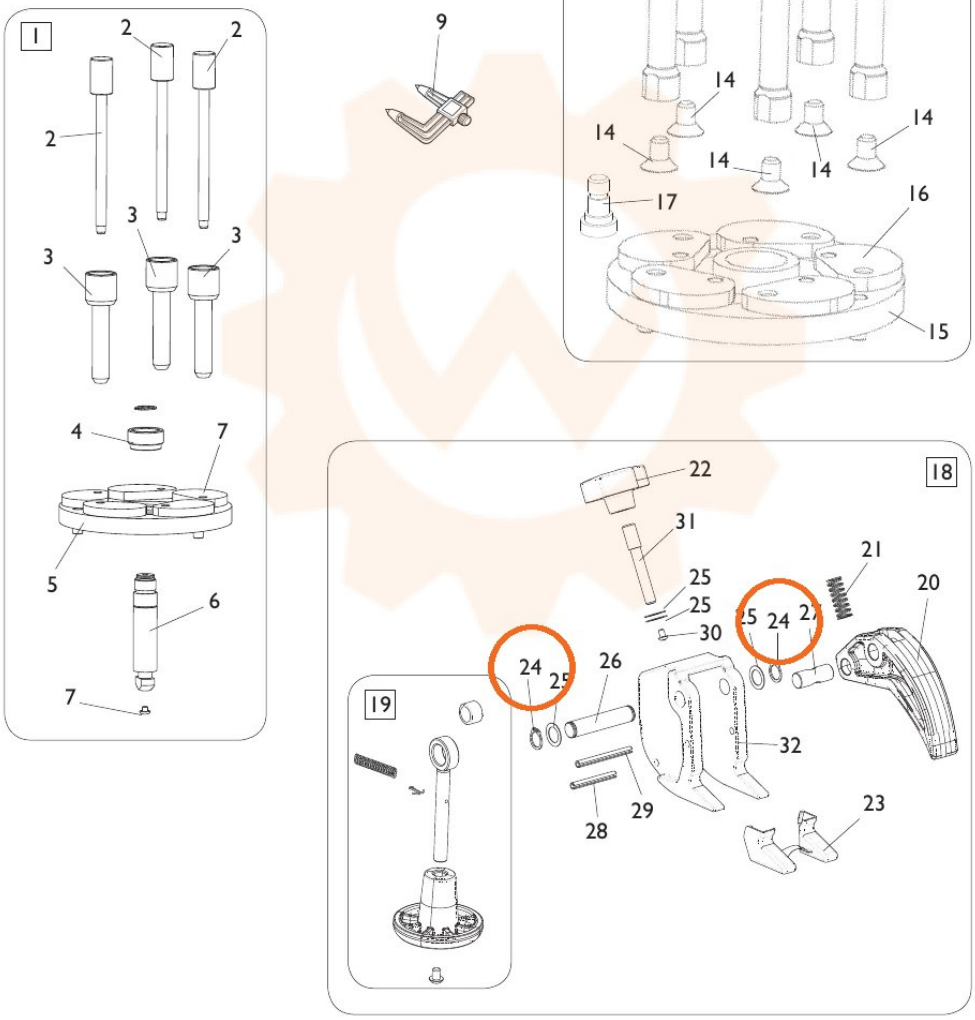

TORNA AL COMPLESSIVO
RETURNS TO OVERALL