Hulpcilinder | Mondolfo Ferro J301-1181000

Mondolfo Ferro Titan X 572C I · 2025 · Overzichtstekening · positie 1

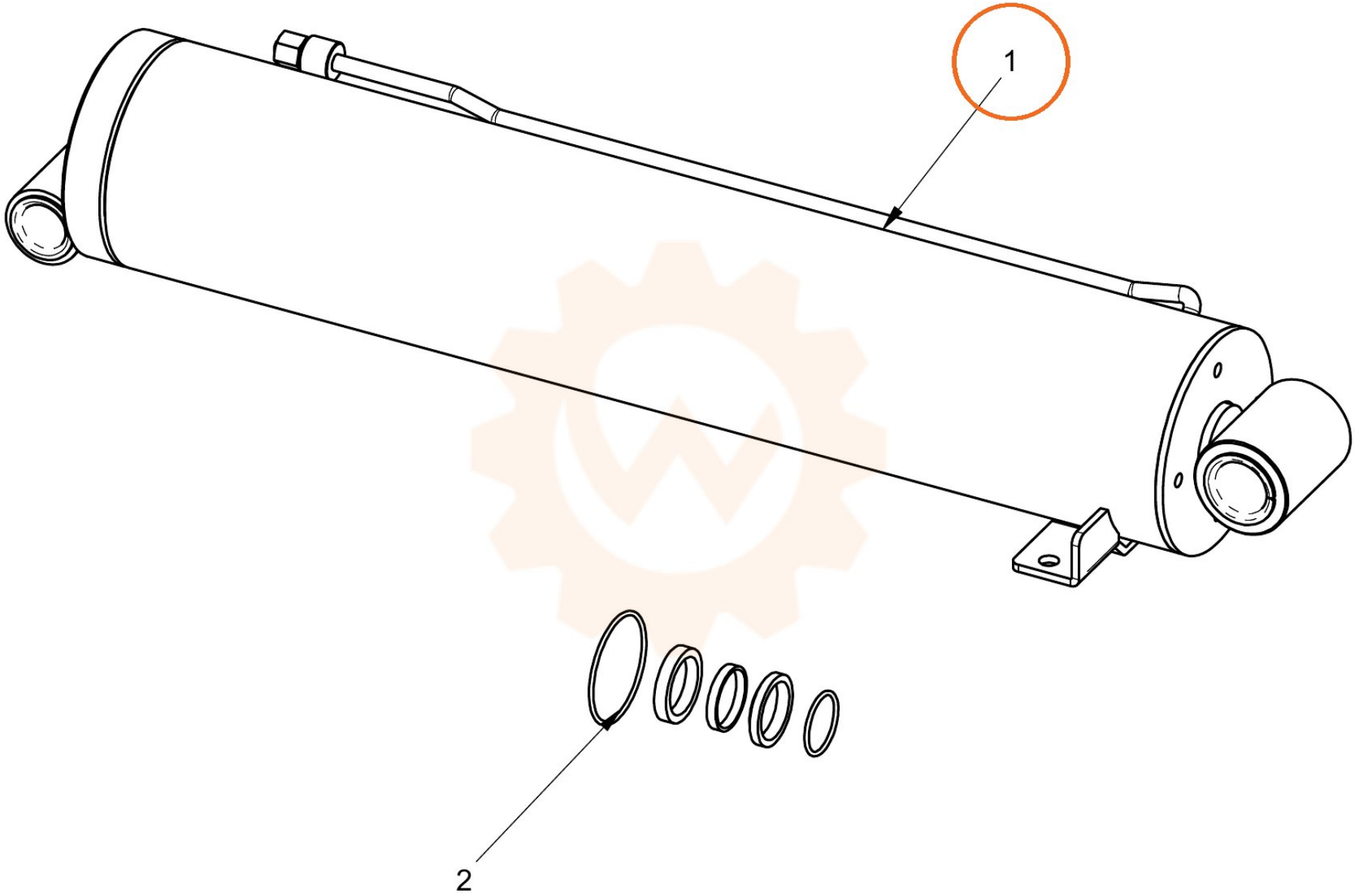
1
2