Riem 1PH /3PH | Mondolfo Ferro 3-00554

Mondolfo Ferro Startline S106 22-INCHES · 2009 · Tekening 6 · positie 502

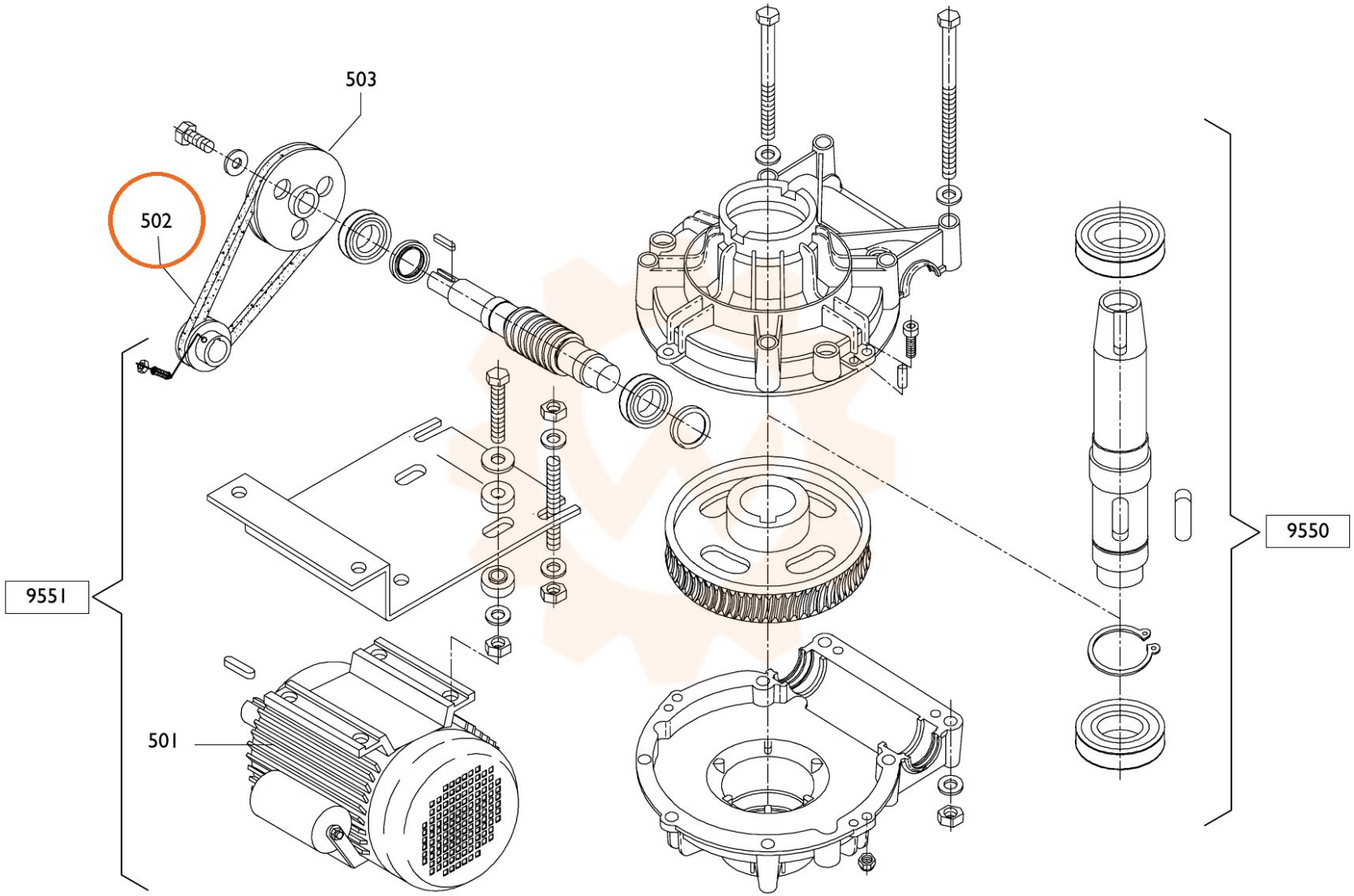
503
502
9551
501
9550