Handgreep | Mondolfo Ferro 440585

Mondolfo Ferro TC975XD TI · 2025 · Overzichtstekening · positie 5

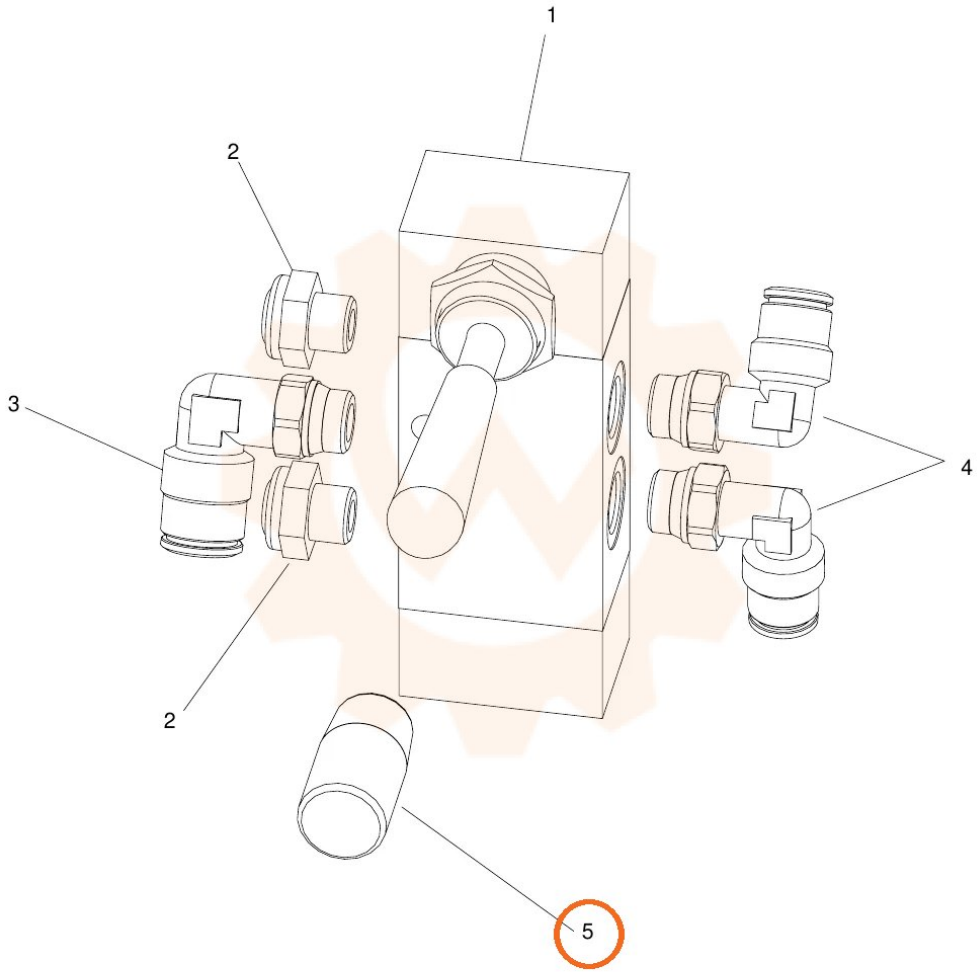
1
2
3
4
2
5