Bedieningskabel | Mondolfo Ferro 4-142517

Mondolfo Ferro TBE155 Super · 2026 · Overzichtstekening · positie 1

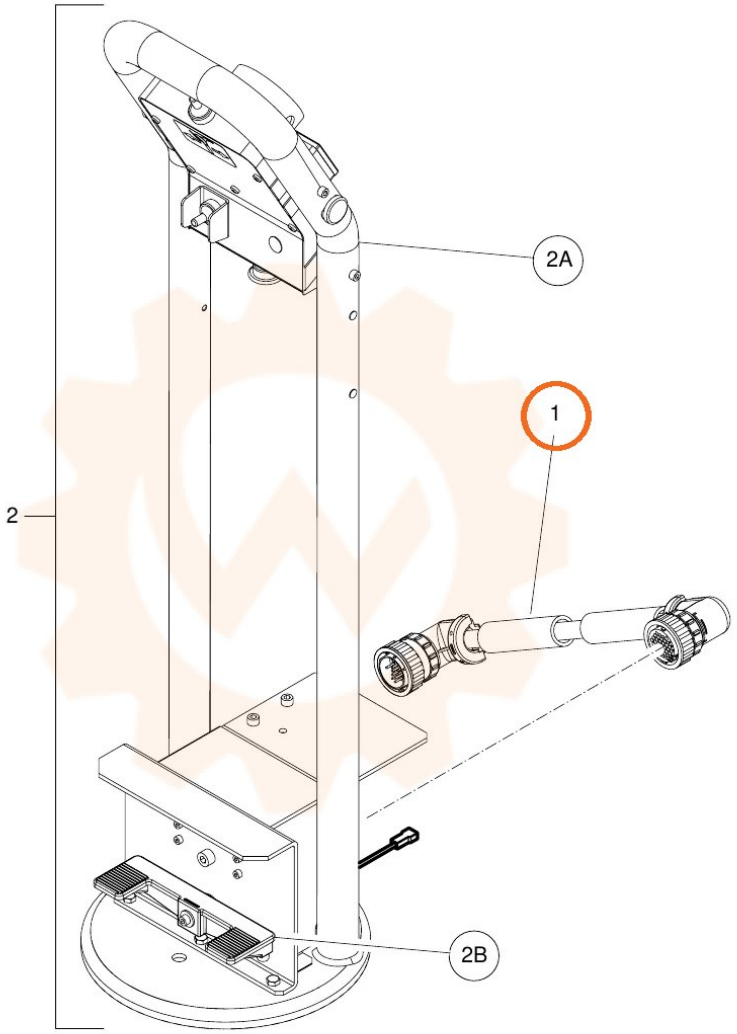
2A
1
2
2B