Bus D16 x 18 H12 | Mondolfo Ferro 3-01158

Mondolfo Ferro TB124 HY · 2025 · Overzichtstekening · positie 3

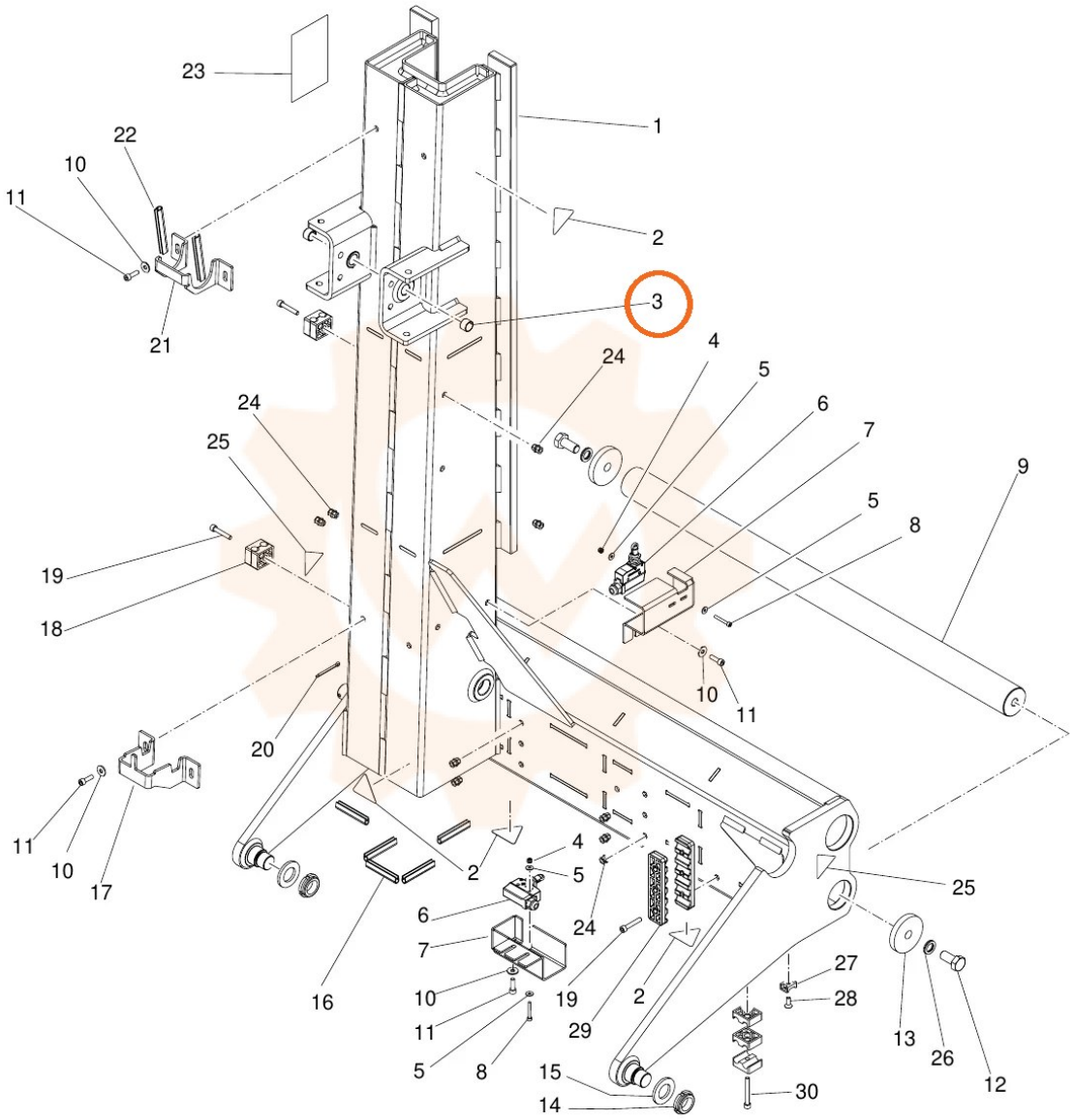
23
1
22
10
11
2
3
21
24
4
5
6
7
24
25
9
5
8
19
18
10
11
20
11
10
17
2
4
5
6
7
10
11
5
8
16
24
19
2
29
25
27
28
13
26
12
15
14
30