Knop | Mondolfo Ferro 457928A

Mondolfo Ferro SCE700 · 2022 · Overzichtstekening · positie 1

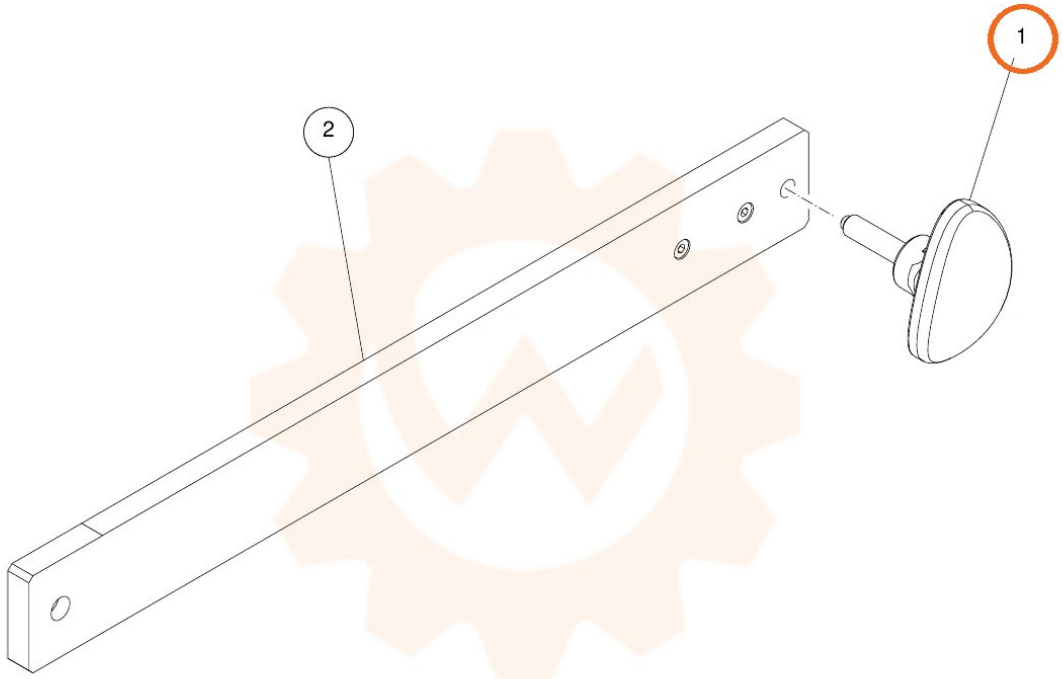
1
2