Goniometer | Mondolfo Ferro 9005-100808

Mondolfo Ferro Trigon 725 · 2011 · Tekening 2 · positie 2

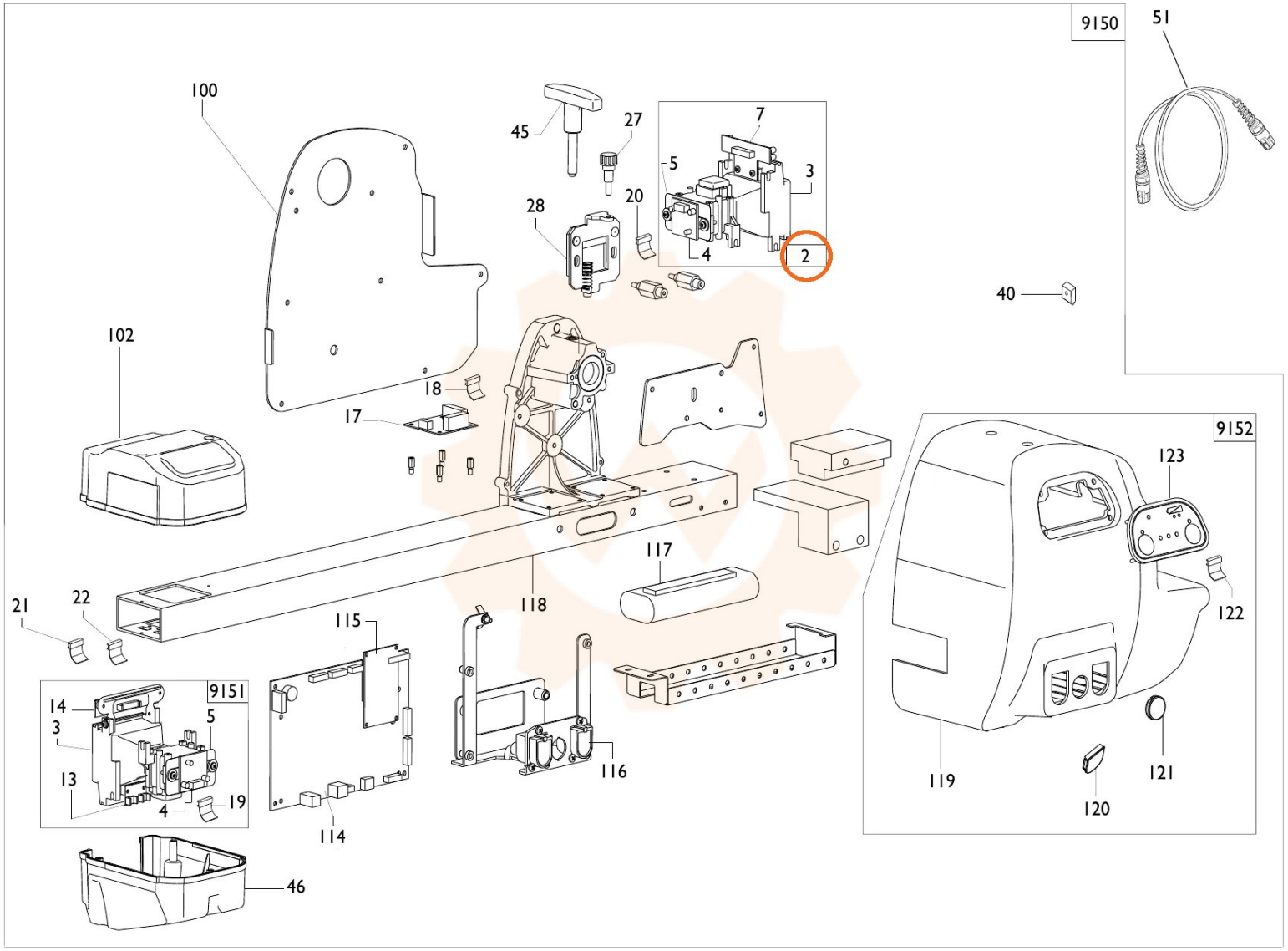
9150
51
100
45
27
7
5
3
20
28
4
2
40
102
18
17
9152
123
117
118
21
22
115
122
9151
14
3
5
13
4
19
116
119
121
120
114
46