12-4 3-armiger Abzieher mit voreinstellbaren Abzugshaken zum Innen-, Außenabziehen, bis 250 mm Spannweite, 225 mm Spanntiefe



DETAILBILD



BESCHREIBUNG

Der 3-armige Abzieher mit voreinstellbaren Abzugshaken zum Innen- und Außenabziehen wird zum Abziehen von Lagern, Zahnrädern, Scheiben, etc. in allen gängigen Größen für Handwerk, Werkstatt und Industrie eingesetzt. Damit lässt sich jedes Bauteil lösen, das entweder auf einer Welle sitzt und von außen frei zugänglich ist, oder innenanliegt und somit anders abgezogen werden muss. Die Modelle sind mit je einer Hakenauflage an der Innenseite und der Außenseite ausgestattet, wodurch sie sowohl zum Außenabziehen als auch zum Innenausziehen genutzt werden können.

EINSATZBEREICH

Zum Innen- und Außenabziehen wird zum Abziehen von Lagern, Zahnrädern, Scheiben, etc. in allen gängigen Größen für Handwerk, Werkstatt und Industrie.

BENEFIT

- Die Kreuzhaken garantieren maximale Stabilität für die Aufhängung der Abzugshaken im Gleitstück (Armlock Technology)
- Die Dreiarmigkeit garantiert gleichmäßige Lastenverteilung und einen besonders sicheren Halt
- Leichtgängiges Einstellen der symmetrisch spannenden Arme auf die erforderliche Spannweite mit einem Schlüssel ermöglicht eine variable Anwendung
- Hakenöse eignet sich zur Befestigung einer Fallsicherung, zur Nivellierung in die ideale Abzugsposition, zum Anbringen eines Spanngurtes sowie zur Fixierung einer Unfallschutzplane
- Auch Nutzung als mobile Presse möglich

BEDIENUNG

- Spindel mittig auf der Welle ansetzen
- Schlüssel anziehen, bis die Schenkel das abzuziehende Teil kraftschlüssig umspannen
- Spindel zur Fixierung manuell auf Druck ziehen
- Sechskant am Spindelkopf mit einer Ratsche oder einem Ringmaulschlüssel in Bewegung setzen, bis das Bauteil gelöst ist
- Alternativ Hakenauflage verstellen, Abzieher in die Bohrung einführen und mittels Anziehens des Sechskants Bauteil sicher herausziehen

STAMMDATEN

GTIN [GTIN]	4021176850509
Ursprungsland	DE
Material	Werkzeugstahl
Baureihe	12-A
Gewicht Brutto [kg]	11,99 kg
Verpackungsinhalt	1 Stück
Verpackungsgesetz	PAPPE PAP 21
Weltweite Vertriebsfähigkeit gegeben	Ja (REACH, RoHS, POP, PROP65, TSCA)

ERSATZTEILE

- 12-3-8_Schlüssel
- 12-4-206_Traverseninnenbuchsen mit Spindel
- 12-4-225-E_1 Abzugshaken (einzeln)
- 12-4-52_ Scharniertraverse für 12-4
- 12-4-T_Traverse
- 626400_Mechanische Druckspindel | 1,66 kg

3-armiger Abzieher mit voreinstellbaren Abzugshaken zum Innen-, Außenabziehen, bis 250 mm Spannweite, 225 mm Spanntiefe

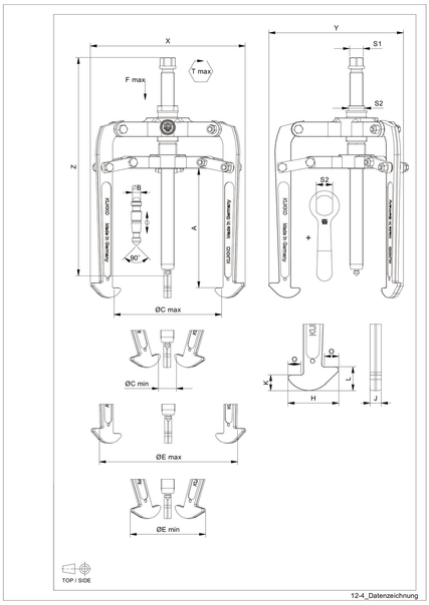

Abkürzung	Attribut	Wert
X	Gesamtbreite [mm]	338 mm
Y	Gesamttiefe [mm]	338 mm
Z	Höhe [mm]	430 mm
A	Spanntiefe Aussenabziehen [mm]	225 mm
S1	Schlüsselweite Betätigungssechskant [mm]	27 mm
Cmin	Spannweite Aussenabziehen (min.) [mm]	0 mm
Cmax	Spannweite Aussenabziehen (max.) [mm]	250 mm
K	Hakenfußstärke an der Spitze (Klauenstärke K) [mm]	8 mm
J	Hakenfußbreite (Klauenbreite J) [mm]	18 mm
O	Hakenfußtiefe nutzbar (Klauentiefe nutzbar O) [mm]	19 mm
H	Hakenfußtiefe gesamt (Klauentiefe gesamt H) [mm]	63 mm
L	Klauenstärke gesamt (L+1mm) (Klauenabstand zur Grundfläche) [mm]	20 mm
Tmax	max. Drehmoment [Nm]	300 Nm
Fmax	max. Zugkraft [t]	10 t
Fmax	max. Zugkraft [kN]	100 kN