Tandring D. 4 | Mondolfo Ferro 2-94059

Mondolfo Ferro TBE156 Pro · 2024 · Tekening 15 · positie 18

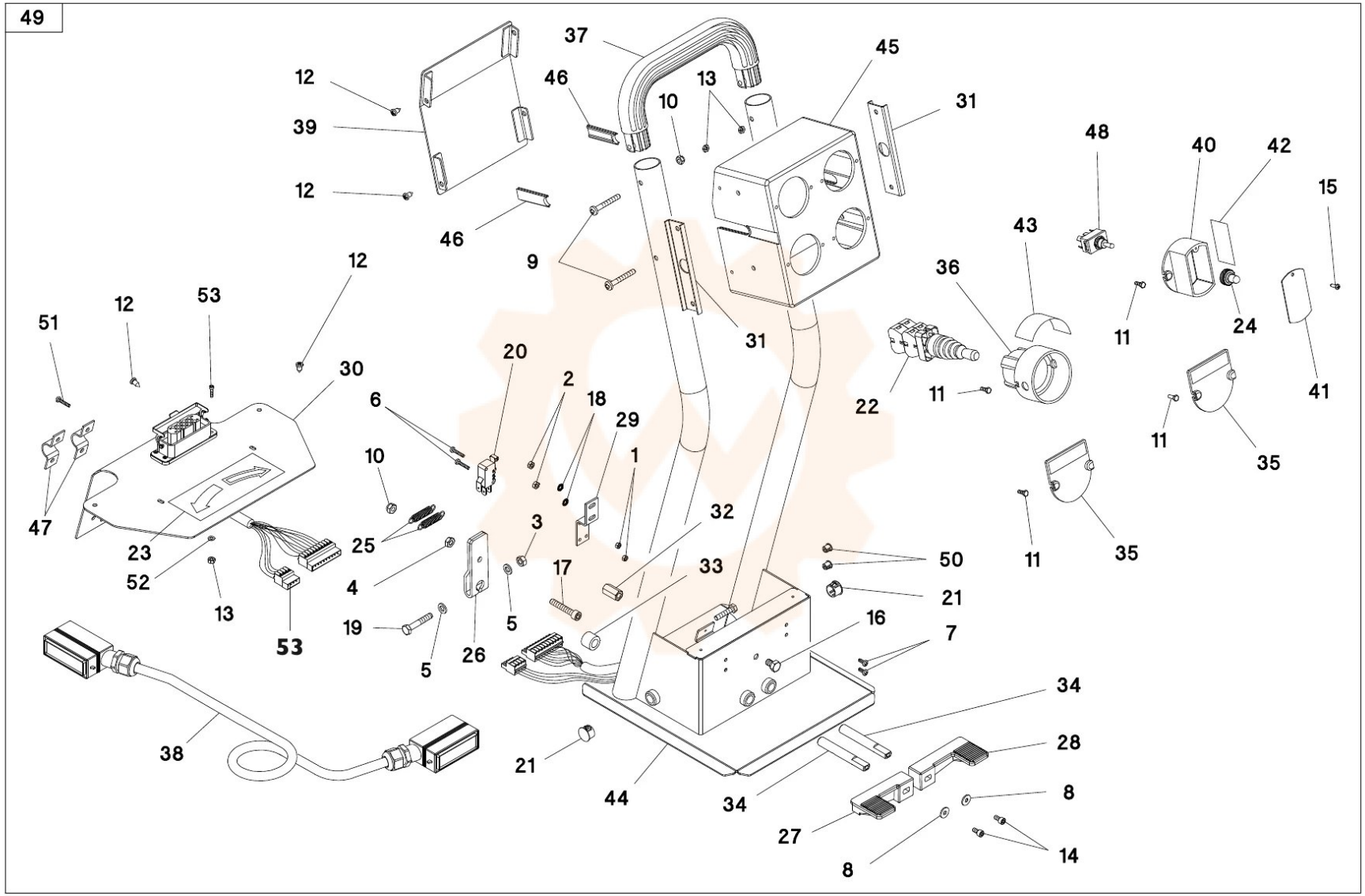

Onderdelentekening Mondolfo Ferro · Workshopparts B.V. · workshopparts.nl · artikelnummer 900971