ACCESSORI
ACCESSORIES

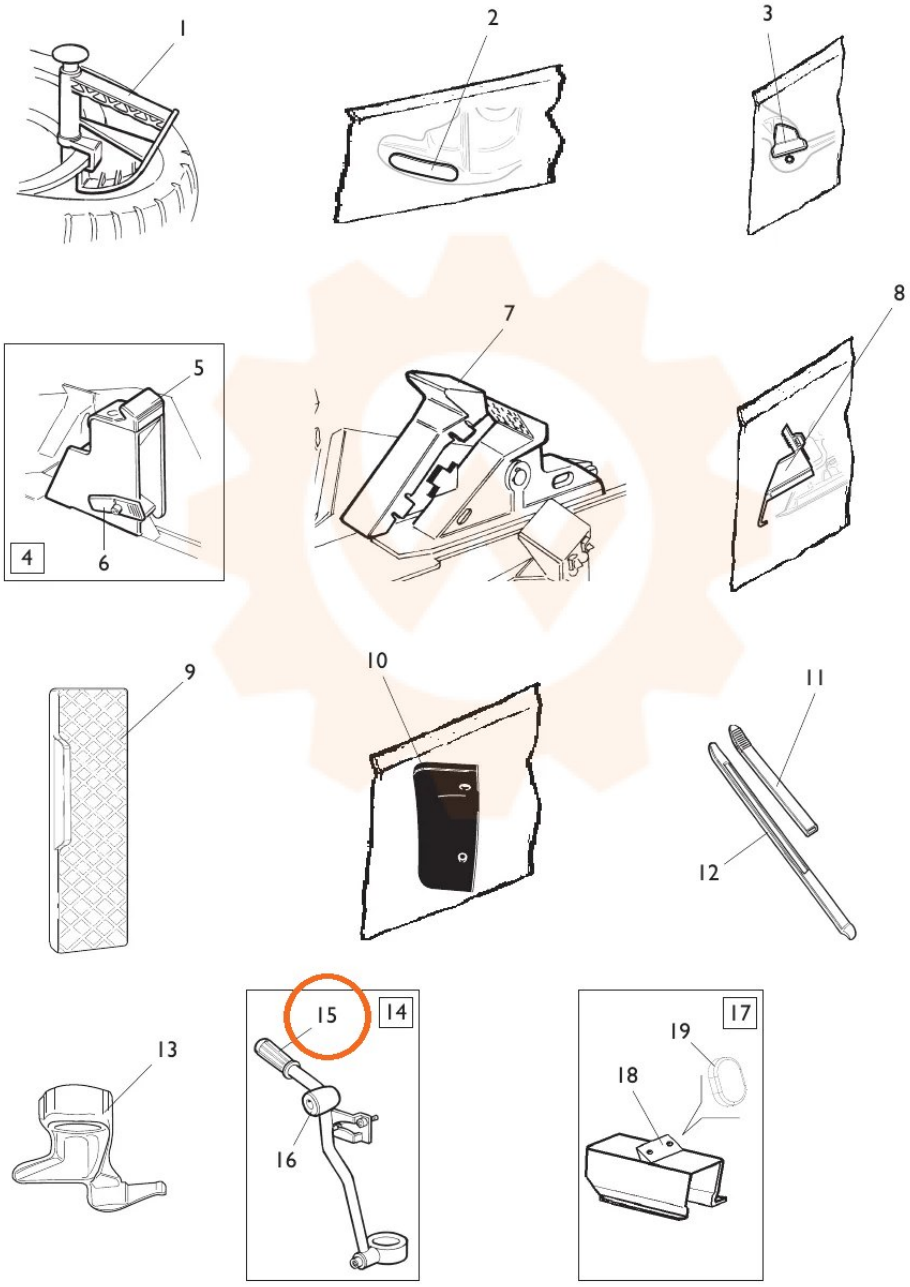

TORNA AL COMPLESSIVO
RETURNS TO OVERALL