GRUPPO BRACCIO OPERANTE LL
LL OPERATING ARM GROUP

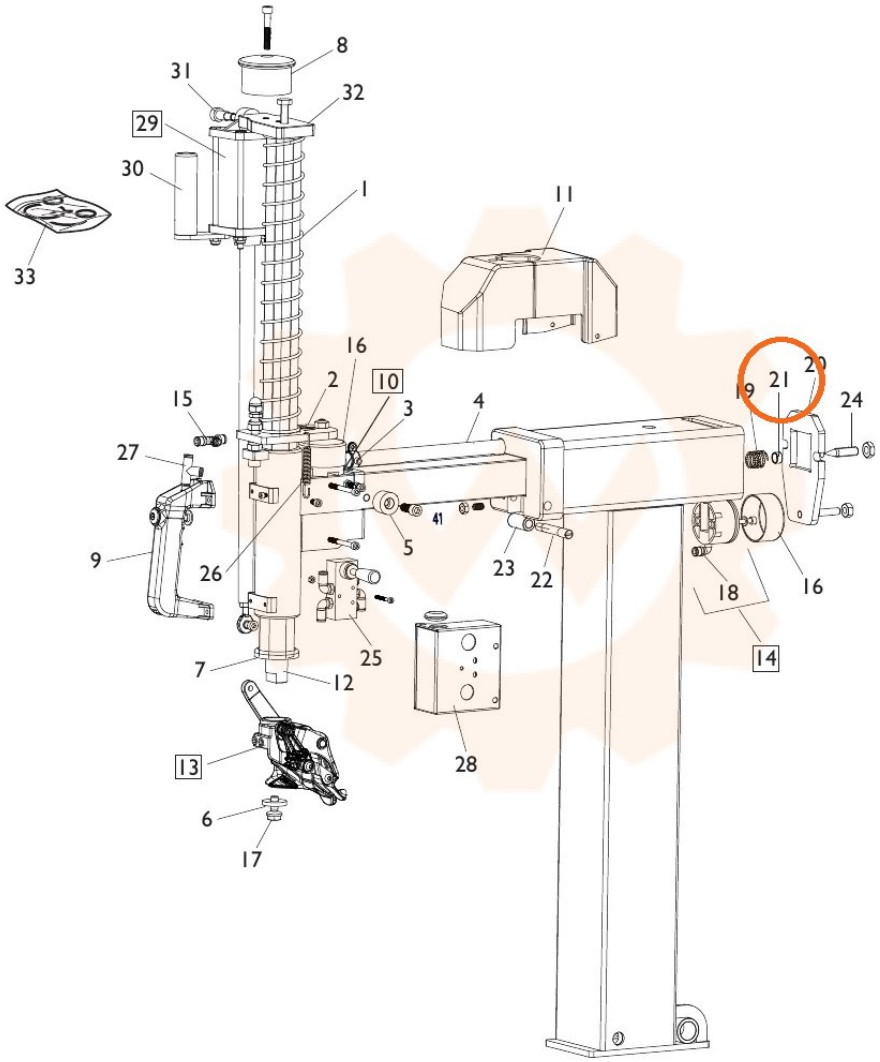

TORNA AL COMPLESSIVO
RETURNS TO OVERALL