Sluitring D. 30xd.10x15 | Mondolfo Ferro C-71-1000013

Bright 885 · 75 73 72 70 71 66 revision 1?A-01 · positie 51

REVISION 15A-01

C-6A-1000000

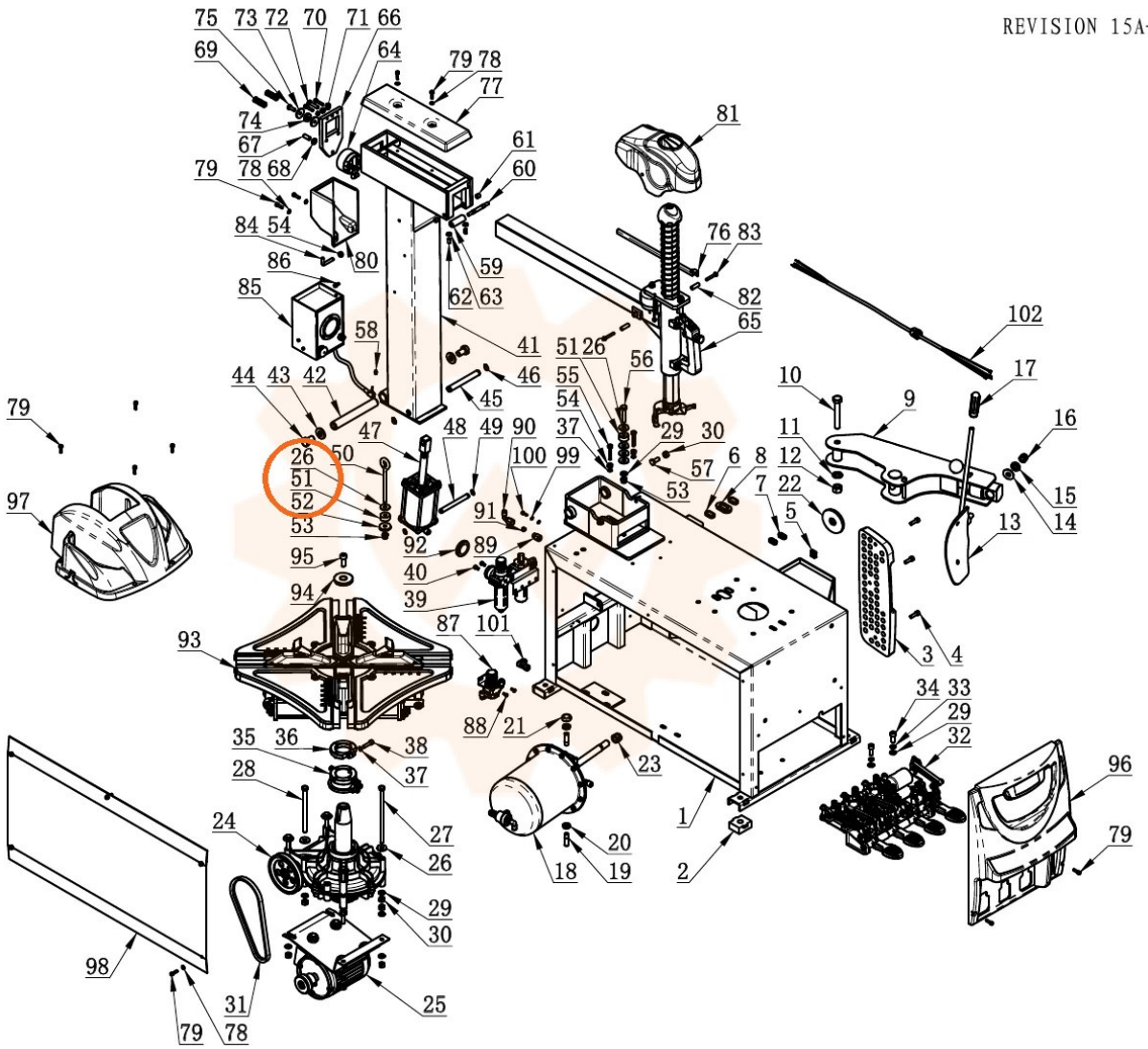

Onderdelentekening Mondolfo Ferro · Workshopparts B.V. · workshopparts.nl · artikelnummer 907349