Oliecilinder A | Mondolfo Ferro J301-1322300

Mondolfo Ferro Titan X 575C CT LT · 2025 · Tekening 26 · positie 1

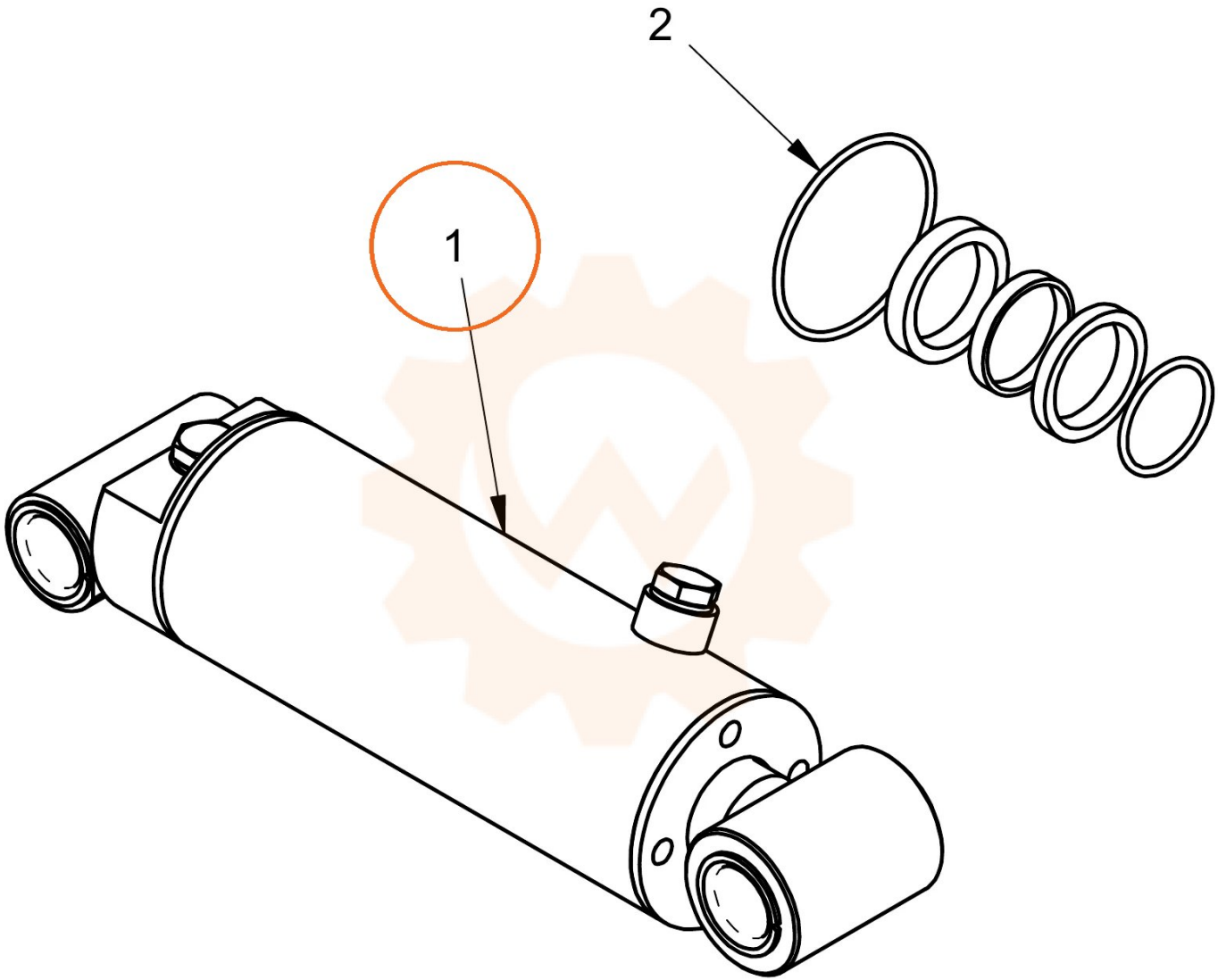
2
1