RILEVATORE DIGITALE EM9580-EM9550
EM9580-EM9550 DIGITAL DETECTOR

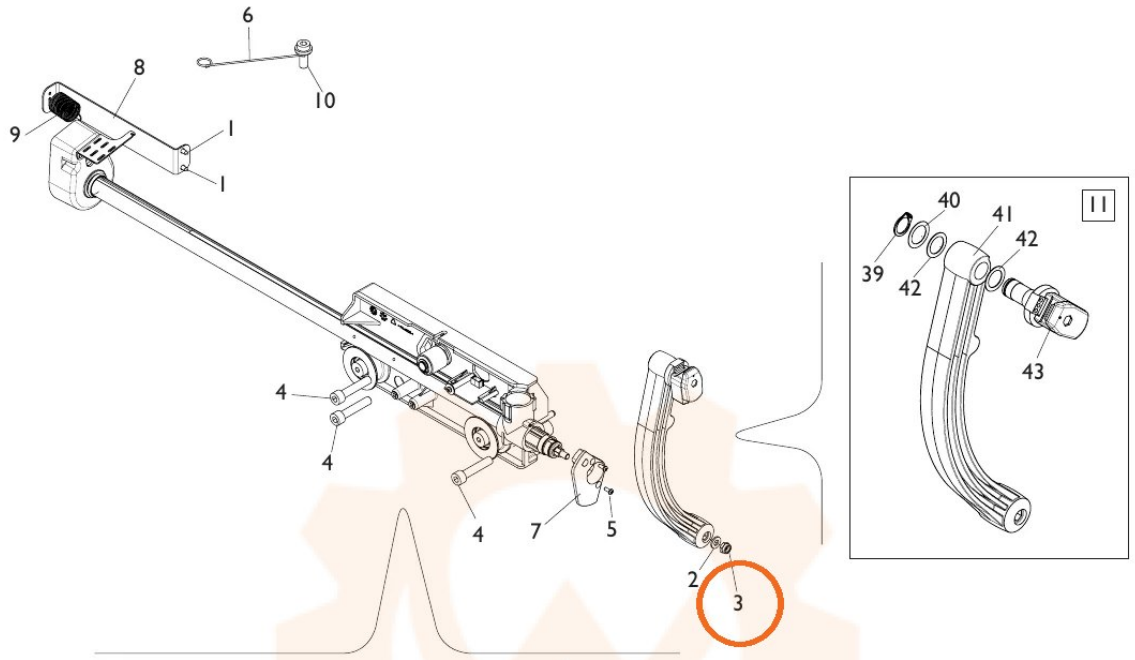

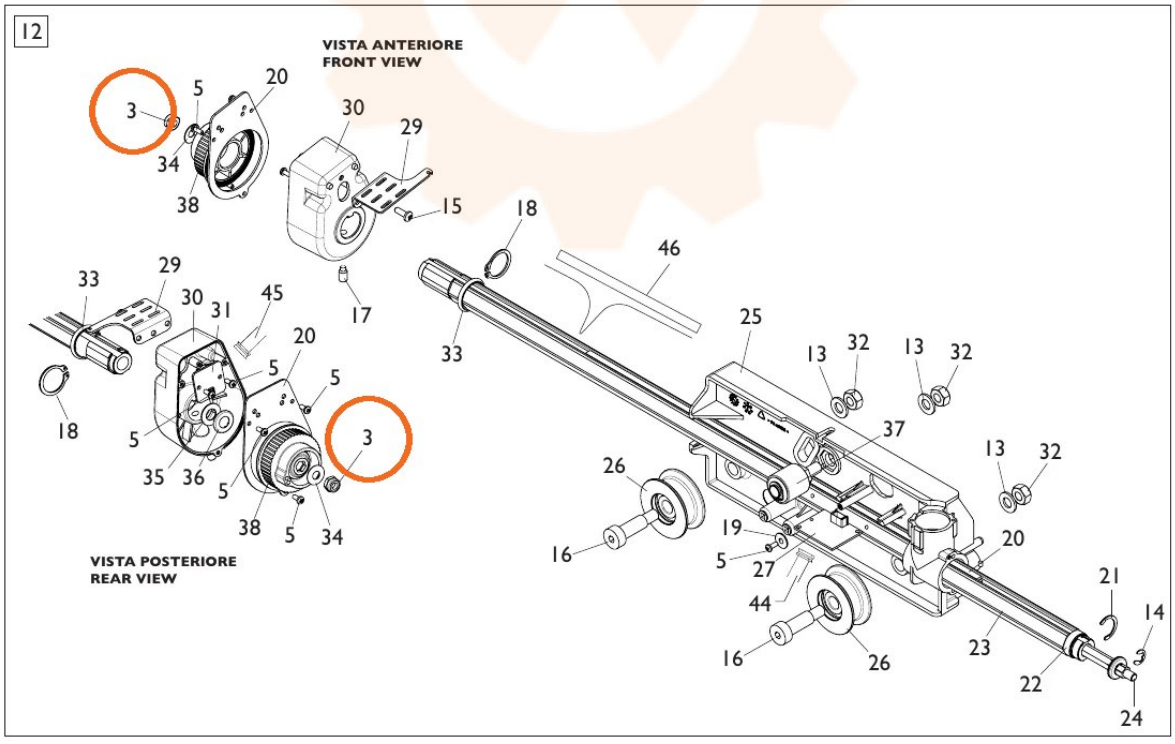

TORNA AL COMPLESSIVO
RETURNS TO OVERALL